Elektrosvit
Svatobořice, a. s.

# KATALOG 2018
# Osvětlovací technika

Elektrosvit
Svatobořice, a. s.

**Vážení obchodní partneři a přátelé,**

*představujeme Vám další vydání katalogu s výrobním programem firmy ELEKTROSVIT Svatobořice, a. s., tradičního českého výrobce elektrických svítidel s více než stoletou tradicí.*

**Historie firmy**
Původní výrobní závod byl vybudován panem Jindřichem Wiktorinem už v r. 1906 v blízkosti železniční trati v obci Svatobořice-Mistřín, asi 50 km od města Brna v centru jižní Moravy. Od r. 1950 byl závod součástí skupiny Elektrosvit. V roce 1993 se tehdejší pobočný závod transformoval na státní akciovou společnost ELEKTROSVIT Svatobořice, a. s. Od r. 2002 jsou akcie společnosti v držení soukromých vlastníků.

**Hlavní výrobní program**
Je tvořen elektrickými svítidly pro různé druhy světelných zdrojů: LED moduly, žárovky, vysokotlaké sodíkové, rtuťové a halogenidové výbojky, lineární a úsporné zářivky. Podle účelu použití vyrábíme svítidla pro venkovní osvětlení komunikací, parků a sadů, dále svítidla průmyslová, interiérová, speciální a světlomety. **Specialitou našeho výrobního programu jsou nevýbušná svítidla určená do prostorů s nebezpečím požáru a výbuchu (Ex),** jako jsou doly s výskytem plynu, chemické provozy, kompresorové stanice, těžba a zpracování ropy a zemního plynu, jaderné, tepelné a vodní elektrárny, lakovny, papírny, mlýny apod. Nabízený sortiment svítidel včetně příslušenství je na vysoké technické úrovni dané dlouholetou tradicí a soustavnou modernizací.

**Doplňkový sortiment**
Pro zajištění ucelené dodávky osvětlovací techniky nabízíme mimo výrobní program naší firmy také světelné zdroje, elektrické osvětlovací stožáry, výložníky a další potřebné doplňky, včetně úprav výrobků dle přání zákazníka, barevného provedení nebo výroby svítidel na zakázku.

**Práce na zakázku**
Na našich CNC strojích (soustruh, hydraulický ohraňovací lis HACO, frézka, vyvrtávací centrum); vrtání, svařování, bodování, frézování a lisování, povrchové úpravy práškovými barvami.

**Certifikáty**
Elektrosvit, a. s. se snaží vycházet vstříc požadavkům zákazníků neustálou inovací sortimentu s cílem zlepšení technických parametrů, zvýšení spolehlivosti, životnosti, krytí a snížení spotřeby elektrické energie se současným zlepšením designu a s ohledem na ekologické aspekty výroby. Jsme zapojeni v systému společnosti EKO-KOM, která zajišťuje sdružené plnění povinností zpětného odběru a využití odpadu z obalů (klientské číslo EK-F06020595). Na veškerá svítidla, která standardně vyrábí ELEKTROSVIT Svatobořice, a. s., jsou vystavena prohlášení o shodě dle platné legislativy. Zároveň jsou svítidla vyráběna ve shodě s evropskými normami ČSN EN. Certifikaci nevýbušných svítidel zajišťuje AO 210 - FTZÚ Radvanice v souladu s požadavky mezinárodní normy ATEX 2014/34/EU. Pro východní trhy jsou vydány certifikáty EAC pro vývoz výrobků do celní unie (Rusko, Bělorusko, Kazachstán). Od roku 2001 je naše firma držitelem certifikátu řízení kvality dle normy ČSN EN ISO 9001:2016 od firmy TÜV CZ. Značku „ELEKTROSVIT“ máme chráněnu ochrannou známkou Úřadu průmyslového vlastnictví pod č. 251515.

**Obchod**
Obchodní oddělení klade velký důraz na splnění veškerých požadavků zákazníka. Současné obchodní aktivity jsou orientovány především na český trh prostřednictvím smluvních velkoobchodních partnerů, montážních firem zabývajících se investičními celky na klíč, projekčních kanceláří. Exportní aktivity směřují hlavně na trh Slovenska, a do zemí střední, východní a jihovýchodní Evropy, EU a Středního východu.

**Prezentace, výstavy, školení**
Firma se prezentuje na tuzemských i zahraničních veletrzích a na pravidelných odborných seminářích tematicky zaměřených na světelnou techniku. Projektantům i všem obchodním partnerům poskytujeme zdarma návrhy pro vnitřní a vnější osvětlovací prostory. Pravidelně pořádáme školení, poskytujeme poradenství v oboru světelné techniky.

Veškeré doplňující informace o naší firmě, nabízeném sortimentu, dodacích lhůtách, obchodních podmínkách, rabatech apod. naleznete na firemním webu www.elektrosvit.cz. Zveme touto cestou všechny zájemce k navázání kontaktu, ať už osobního či písemného. Těšíme se na další úspěšnou spolupráci se všemi obchodními partnery!

# Reference

*Unipetrol Litvínov, Česká republika*
*Rafinérie pro výrobu pohonných hmot*

*DIAMO Ostrava, Česká republika*
*Důl jeremenko*

*Sosnogorsk, Rusko*
*Závod na zpracování plynu*

*Ramadan City, Egypt*
*Závod pro výrobu mazacích olejů*

*Kladruby, Česká republika*
*Národní hřebčín*

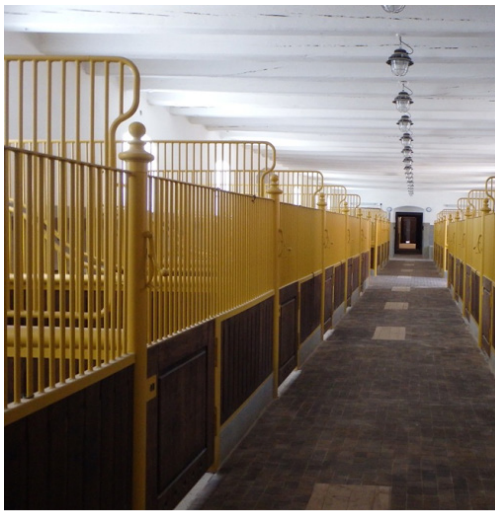

*Čierna nad Tisou, Slovenská republika*
*Přečerpávací stanice*

*Sosnogorsk, Rusko*
*Závod na zpracování plynu*

*MND, Česká republika*
*vrtné věže*

*Azomures, Rumunsko*
*Závod na výrobu hnojiv*

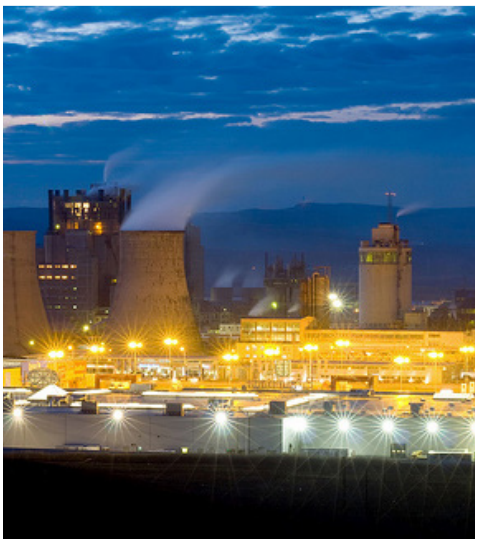

## Nevýbušná důlní svítidla

MINIMINEX / STR 8

MINEX I LED / STR 9

MINEX I / STR 10

## Nevýbušná svítidla zóna 1, 2 / zóna 21, 22

ORION LED / STR 12

ORION / STR 13

SIRIUS / STR 15

HERKULES / STR 16

ZONEX / STR 18

ERIS / STR 19

BILUX LED / STR 20

TRILUX LED / STR 21

MULTISAFE LED / STR 22

## Průmyslová svítidla

PEGAS LED / STR 34

JUNIOR LED / STR 35

FARMER I LED / STR 36

FARMER II LED / STR 37

TUB LED / STR 38

FARMER I / STR 45

FARMER II / STR 46

FARMER III / STR 47

JUNIOR / STR 48

PEGAS / STR 49

*Výrobce si vyhrazuje právo na změnu materiálů, komponentů a technických parametrů bez upozornění.*

SIMPLEX / STR 23

BILUX / STR 25

TRILUX / STR 27

LINEX / STR 30

SECURE / STR 31

TURTLE LED / STR 39

STAR LED / STR 40

ALOX LED / STR 41

ES STP LED / STR 42

PRACHO LED / STR 43

TUB / STR 50

TURTLE / STR 51

PRACHO IP 65 / STR 52

PRACHO IP 54 / STR 53

STAR T8 / STR 54

*Výrobce si vyhrazuje právo na změnu materiálů, komponentů a technických parametrů bez upozornění.*

## Světlomety

RPG I, II / STR 73

HALSPOT I, II / STR 74

HEADLIGHT / STR 75

SPOTLIGHT / STR 76

ZUZANA / STR 77

TAMARA LED / STR 83

ES ARENA PRO / STR 84

ES TPR / STR 85

ES LEDREF / STR 86

ES H-BIGARENA / STR 87

## Uliční a parková svítidla

LENY / STR 91

STREET K I, II / STR 93

RAMÍNKO / STR 94

ATTACHÉ / STR 95

ES HORTUS DA / STR 100

SADOVKA / STR 101

KUŽEL / STR 102

KOULE A, B / STR 103

## Sloupky a stožáry

PLASTOVÝ SLOUP / STR 109

OSVĚTLOVACÍ SLOUPEK / STR 111

OSVĚTLOVACÍ STOŽÁR / STR 113

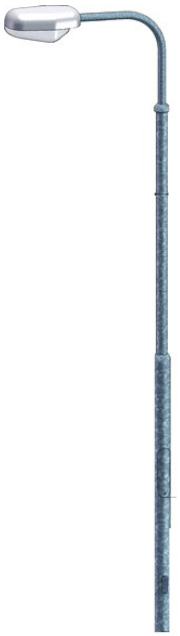
OSVĚTLOVACÍ STOŽÁR / STR 114

*Výrobce si vyhrazuje právo na změnu materiálů, komponentů a technických parametrů bez upozornění.*

ZUZANA 2000 / STR 78

TAMARA / STR 79

TITAN / STR 80

SPOT I, II / STR 81

ES SIRIUS LED / STR 88

ES RLPROFI / STR 89

ES COBRA / STR 96

ES LUCERNA LED / STR 97

ES STREET K LED / STR 98

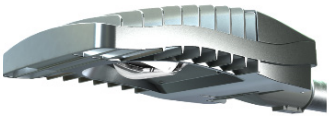

ES CONTURA DA / STR 99

AURIS / STR 105

LUCERNA / STR 106

PRIZMA / STR 107

OPAL / STR 108

OSVĚTLOVACÍ STOŽÁR / STR 115

OSVĚTLOVACÍ STOŽÁR / STR 116

*Výrobce si vyhrazuje právo na změnu materiálů, komponentů a technických parametrů bez upozornění.*

# NEVÝBUŠNÁ DŮLNÍ SVÍTIDLA

Nevýbušná svítidla pro osvětlení důlních prostorů (M2) s nebezpečím výbuchu metanu a uhelného prachu.

# MINIMINEX

I M2 Ex d I Mb

**Použití:**
Nevýbušné svítidlo pro osvětlení důlních prostorů s nebezpečím výbuchu metanu a uhelného prachu.

| | | | | |
|---|---|---|---|---|
| CE | 230V 50Hz | | IP65 | ATEX 2014/34/EU |
| LED | EVG | EVG DIMM | 3F | Ta -20°C ÷ +40°C |
| Karton (mm/ks): 300 x 260 x 290 / 1 | | | | |

**Technický popis:**
Těleso a příruba svítidla jsou odlitky z šedé litiny povrchově upraveny práškovou barvou RAL 1005. Optický kryt je z kaleného skla. K horní časti tělesa je připevněn ocelový závěs s okem. Po bocích tělesa jsou dvě kabelové vývodky. Uvnitř svítidla je zabudovaný LED modul. Dosedací plocha mezi přírubou a tělesem svítidla tvoří válcovou spáru nevýbušného závěru „d“. Svítidlo je konstruované jako průchozí, pro třífázové zapojení (pěti žilový kabel). Při použití svítidla jako koncové se volná kabelová vývodka zaslepí zátkou. Maximální průřez připojovacích vodičů je 4 mm$^2$.

**Instalace:**
Pomocí ocelového závěsu s okem ø18 mm.

**Provedení:**
Svítidla se vyrábí v provedení s elektronickým regulovatelným předřadníkem (EVG DIMM). Svítidla jsou vybavena samoresetující tepelnou pojistkou a přepěťovou ochranou až do 4 kV.

**Na objednávku:**
Klíč 4-99.6212 (na utažení kabelových vývodek).

MINIMINEX, typ 591 40 01

| Příkon [W] / Světelný tok [lm] | Měrný světelný výkon [lm/W] | Úhel vyzařování [°] | Teplota chromatičnosti [K] | Index podání barev | Hmotnost [kg] |
|---|---|---|---|---|---|
| 25 / 2600 | 104 | 120 | 4500 | 80 | 14 |

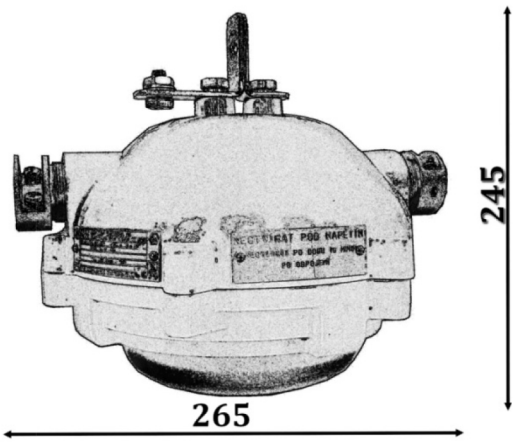

# MINEX I LED

zóna 1/21
zóna 2/22

I M2 Ex d I Mb
II 2G Ex d IIB T6 Gb
II 2D Ex tb IIIC T56°C Db

**Použití:**
Nevýbušné svítidlo pro osvětlení důlních prostorů s nebezpečím výbuchu metanu a uhelného prachu, ale i průmyslových prostorů s nebezpečím výbuchu plynů, par a prachů.

| | | | | |
|---|---|---|---|---|
| CE | 230V 50Hz | | IP65 | ATEX 2014/34/EU |
| LED | EVG | Ta -20°C ÷ +40°C | | |
| Karton (mm/ks): 430 x 240 x 240 / 1 | | | | |

**Technický popis:**
Těleso a příruba svítidla jsou odlitky z šedé litiny povrchově upraveny práškovou barvou RAL 1005. Optický kryt je z kaleného skla. K horní části tělesa je připevněn ocelový závěs s okem. Po bocích tělesa jsou dvě kabelové vývodky. Uvnitř svítidla je zabudován LED modul. Dosedací plocha mezi přírubou a tělesem svítidla tvoří závitovou spáru nevýbušného závěru „d“. Svítidlo je konstruované jako průchozí, svorkovnice umožňuje vystřídání dvou fází (čtyř žilový kabel). Při použití svítidla jako koncové se volná kabelová vývodka zaslepí zátkou. Maximální průřez připojovacích vodičů je 4 mm$^2$.

**Instalace:**
Pomocí ocelového závěsu s okem ø18 mm.

**Provedení:**
Svítidla se vyrábí v provedení s elektronickým předřadníkem (EVG). Svítidla jsou vybavena samoresetující tepelnou pojistkou a přepěťovou ochranou.

**Na objednávku:**
Stínidlo 254.5021/01, držák 4-99.8103 pro uchycení na strop, držák 338.2735 pro uchycení na stěnu, klíč 3-99.6158/1, ochranný koš 2-99.7461.

MINEX I LED, typ 591 39 01

| Příkon [W] / Světelný tok [lm] | Měrný světelný výkon [lm/W] | Úhel vyzařování [°] | Teplota chromatičnosti [K] | Index podání barev | Hmotnost [kg] |
|---|---|---|---|---|---|
| 24 / 1550 | 65 | 120 | 6000 | 70 | 18,5 |

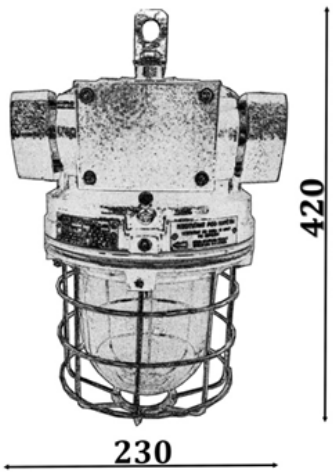

# MINEX I

zóna 1/21 I M2 Ex d I Mb
zóna 2/22 II 2G Ex d IIB T4-T6 Gb
II 2D Ex tb IIIC Tmax. povrchu Db

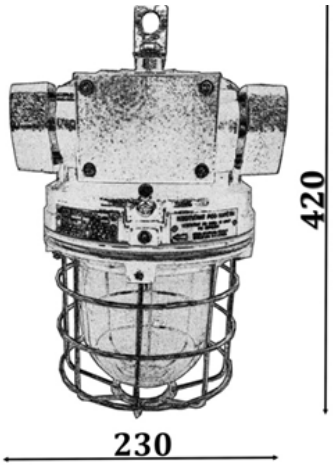


## Použití:

Nevýbušné svítidlo pro osvětlení důlních prostorů s nebezpečím výbuchu metanu a uhelného prachu, ale i průmyslových prostorů s nebezpečím výbuchu plynů, par a prachů.

| | | | | |
|---|---|---|---|---|
| CE | **230V 50Hz** | ⏚ | **IP65** | **ATEX** 2014/34/EU |
| VVG | **220V DC** | **E27** | **G24d-3** | **Ta** -20°C ÷ +40°C |
| **Karton (mm/ks):** 430 x 240 x 240 / 1 | | | | |

**Technický popis:**
Těleso a příruba svítidla jsou odlitky z šedé litiny povrchově upraveny práškovou barvou RAL 1005. Optický kryt je z kaleného skla. K horní časti tělesa je připevněn ocelový závěs s okem. Po bocích tělesa jsou dvě kabelové vývodky. Uvnitř svítidla je zabudována elektrovýzbroj. Dosedací plocha mezi přírubou a tělesem svítidla tvoří závitovou spáru nevýbušného závěru „d“. Svítidlo je konstruované jako průchozí, svorkovnice umožňuje vystřídání dvou fází (čtyř žilový kabel). Při použití svítidla jako koncové se volná kabelová vývodka zaslepí zátkou. Maximální průřez připojovacích vodičů je 4 mm$^2$.

**Instalace:**
Pomocí ocelového závěsu s okem ø18 mm.

**Na objednávku:**
Stínidlo 254.5021/01, držák 4-99.8103 pro uchycení na strop, držák 338.2735 pro uchycení na stěnu, klíč 3-99.6158/1, ochranný koš 2-99.7461.

| Typ | Doporučený světelný zdroj [W] | Teplotní třída | T max. povrchu [°C] | Napětí [V/Hz] | Hmotnost [kg] |
|---|---|---|---|---|---|
| 511 37 01 | Halogenidová žárovka Philips EcoClassic 140 | T4 | 105 | 230 / 50 | 18 |
| 511 37 01 | Halogenidová žárovka Philips EcoClassic 105 | T5 | 91 | 230 / 50 | 18 |
| 511 37 01 | Halogenidová žárovka Philips EcoClassic 70 | T6 | 79 | 230 / 50 | 18 |
| 511 37 01 | Kompaktní zářivka Philips Master PL Electronic 23 | T6 | 62 | 230 / 50 | 18 |
| 511 37 01 | Žárovka CLAS 200 | T4 | 105 | 230 / 50 | 18 |
| 511 37 01 | Žárovka CLAS 150 | T5 | 92 | 230 / 50 | 18 |
| 511 37 01 | Žárovka CLAS 60-100 | T6 | 80 | 230 / 50 | 18 |
| 511 37 01 | Kompaktní zářivka DULUX EL 23 | T6 | 60 | 230 / 50 | 18 |
| 511 37 01 | Směsová výbojka HWL 160 | T5 | 90 | 230 / 50 | 18 |
| 511 37 01 | Žárovka CLAS 100 | T5 | 85 | 220 V DC | 18 |
| 541 33 01 | Vysokotlaká rtuťová výbojka HQL 80 | T4 | 95 | 230 / 50 | 19 |
| 541 33 01 | Vysokotlaká sodíková výbojka NAV-E 50/I | T4 | 85 | 230 / 50 | 19 |
| 541 33 02 | Vysokotlaká rtuťová výbojka HQL 125 | T4 | 121 | 230 / 50 | 19 |
| 541 33 02 | Vysokotlaká sodíková výbojka NAV-E 110/I | T4 | 100 | 230 / 50 | 19 |
| 581 04 01 | Kompaktní zářivka DULUX D 26 | T6 | 59 | 230 / 50 | 18,5 |

# NEVÝBUŠNÁ SVÍTIDLA

Nevýbušná svítidla pro osvětlení průmyslových prostorů (zóna 1, 21, zóna 2, 22) vnitřních i venkovních s nebezpečím výbuchu plynů, par a prachů.

# ORION LED

zóna 1/21 II 2G Ex de IIC T6 Gb
zóna 2/22 II 2D Ex tb IIIC T 68°C Db

typ 591 39 04

**Použití:**
Nevýbušné svítidlo pro osvětlení průmyslových prostorů vnitřních i venkovních s nebezpečím výbuchu plynů, par a prachů.

| | | | | |
|---|---|---|---|---|
| CE | 230V 50Hz | | IP66 | ATEX 2014/34/EU |
| LED | EVG | EVG DIMM | Ta -40°C ÷ +50°C | |
| Karton (mm/ks): 410 x 240 x 240 / 1 | | | | |

**Technický popis:**
Těleso a příruba svítidla jsou odlitky ze slitiny AlSi povrchově upraveny práškovou barvou RAL 1005. Optický kryt je z kaleného skla. K horní části tělesa je připevněn ocelový závěs s okem. Po bocích tělesa jsou dvě kabelové vývodky. Uvnitř svítidla je zabudovaný LED modul. Svítidlo je konstruované jako průchozí, pro vystřídání dvou fází (čtyř žilový kabel). Při použití svítidla jako koncové se volná kabelová vývodka zaslepí zátkou. Maximální průřez připojovacích vodičů je 4 mm$^2$.

**Instalace:**
Pomocí ocelového závěsu s okem ø18 mm.

**Provedení:**
Svítidla se vyrábí v provedení s elektronickým regulovatelným předřadníkem (EVG DIMM). Svítidla jsou vybavena samoresetující tepelnou pojistkou a přepěťovou ochranou až do 4 kV. Svítidla jsou standardně dodávány s kabelovými vývodkami M25x1,5, dle přání i kabelové vývodky M20x1,5.

**Na objednávku:**
Stínidlo 254.5021/01, držák 4-99.7995 pro uchycení na strop, držák 338.2735 pro uchycení na stěnu, klíč 3-99.6158/1, zaslepovací zátka HSK-V-Ex M25x1,5, zaslepovací zátka HSK-V-Ex M20x1,5, zaslepovací šroub V-Ex M25x1,5, zaslepovací šroub V-Ex M20x1,5.

ORION LED, typ 591 39 04 (K)

| Příkon [W] / Světelný tok [lm] | Měrný světelný výkon [lm/W] | Úhel vyzařování [°] | Teplota chromatičnosti [K] | Index podání barev | Hmotnost [kg] |
|---|---|---|---|---|---|
| 45 / 6000 | 133 | 120 | 4000 | 80 | 10 |

**Písmeno „K" za typové označení budou svítidla vybavena ocelovými ochrannými koši (př. 591 39 04 K)*

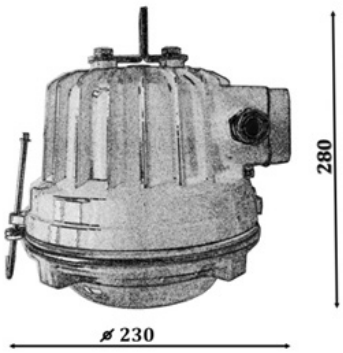


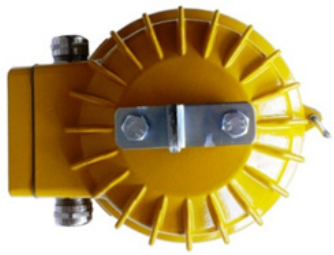

# ORION

**Použití:**
Nevýbušné svítidlo pro osvětlení průmyslových prostorů vnitřních i venkovních s nebezpečím výbuchu plynů, par a prachů.

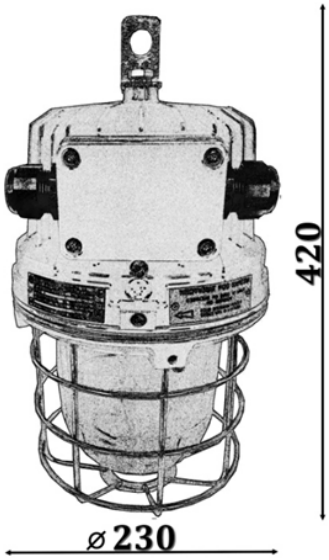


zóna 1/21 II 2G Ex de IIC T4-T6 Gb
zóna 2/22 II 2D Ex tb IIIC Tmax. povrchu Db

pro verze “F”
zóna 1/21 II 2G Ex de IIB T4-T6 Gb
zóna 2/22 II 2D Ex tb IIIC Tmax. povrchu Db

| | | | | |
|---|---|---|---|---|
| CE | 230V 50Hz | ⏚ | IP65 | ATEX 2014/34/EU |
| VVG | 220 V DC | E27 G24d-3 | Ta<br>-20°C ÷ +40°C<br>-20°C ÷ +50°C verze "t"<br>-50°C ÷ +40°C verze "F" | |
| Karton (mm/ks): | 410 x 240 x 240 / 1<br>430 x 240 x 240 / 1 K | | | |

**Technický popis:**
Těleso a příruba svítidla jsou odlitky ze slitiny AlSi povrchově upraveny práškovou barvou RAL 1005. Optický kryt je z kaleného skla. K horní časti tělesa je připevněn ocelový závěs s okem. Po bocích tělesa jsou dvě kabelové vývodky. Uvnitř svítidla je zabudována ocelová základová deska s elektrovýzbrojí a reflektorem. Svítidlo je konstruované jako průchozí, pro vystřídání dvou fází (čtyř žilový kabel). Při použití svítidla jako koncové se volná kabelová vývodka zaslepí zátkou. Maximální průměr připojovacích vodičů je 4 mm$^2$.

**Instalace:**
Pomocí ocelového závěsu s okem ø18 mm.

**Provedení:**
Svítidla jsou standardně dodávány s kabelovými vývodkami M25x1,5, dle přání i kabelové vývodky M20x1,5.

**Na objednávku:**
Stínidlo 254.5021/01, ochranný koš 2-99.7461, držák 4-99.7995 pro uchycení na strop, držák 338.2735 pro uchycení na stěnu, klíč 3-99.6158/1, zaslepovací zátka HSK-V-Ex M25x1,5, zaslepovací zátka HSK-V-Ex M20x1,5, zaslepovací šroub V-Ex M25x1,5, zaslepovací šroub V-Ex M20x1,5, zaslepovací šroub V-Ms-VMQ-Ex M25x1,5, zaslepovací šroub V-Ms-VMQ-Ex M20x1,5.

| Typ | Doporučený světelný zdroj [W] | Teplotní třída | T max. povrchu [°C] | Napětí [V/Hz] | Hmotnost [kg] |
|---|---|---|---|---|---|
| 511 37 02 | Halogen. žárovka Philips EcoClassic 140 | T4 | 101 | 230 / 50 | 8,5 |
| 511 37 02 | Halogen. žárovka Philips EcoClassic 105 | T5 | 90 | 230 / 50 | 8,5 |
| 511 37 02 | Halogen. žárovka Philips EcoClassic 70 | T6 | 77 | 230 / 50 | 8,5 |
| 511 37 02 | Kompakt. zář. OSRAM DULUX EL Longlife 23 | T6 | 59 | 230 / 50 | 8,5 |
| 511 37 02 | Kompakt. zář. Philips Master PL Electronic 23 | T6 | 63 | 230 / 50 | 8,5 |
| 511 37 02 | Komp. zář. Phil. Master PL Electronic Globe 23 | T6 | 58 | 230 / 50 | 8,5 |
| 511 37 02 | Žárovka CLAS 200 | T4 | 104 | 230 / 50 | 8,5 |
| 511 37 02 | Žárovka CLAS 150 | T5 | 92 | 230 / 50 | 8,5 |
| 511 37 02 | Žárovka CLAS 60-100 | T6 | 80 | 230 / 50 | 8,5 |
| 511 37 02 | Směsová výbojka HWL 160 | T5 | 90 | 230 / 50 | 8,5 |
| 541 33 03 | Vysokotlaká rtuťová výbojka HQL 80 | T4 | 95 | 230 / 50 | 8,5 |
| 541 33 03 | Vysokotlaká sodíková výbojka NAV-E 50/I | T6 | 81 | 230 / 50 | 8,5 |
| 541 33 04 | Vysokotlaká rtuťová výbojka HQL 125 | T4 | 121 | 230 / 50 | 9 |
| 541 33 04 | Vysokotlaká sodíková výbojka NAV-E 110/I | T4 | 99 | 230 / 50 | 9 |
| 541 33 06 | Vysokotlaká sodíková výbojka NAV 70 | T5 | 86 | 230 / 50 | 8,5 |
| 541 33 06 | Vysokotlaká halogenidová výbojka HQI 70 | T6 | 80 | 230 / 50 | 8,5 |
| 581 04 02 | Kompaktní zářivka DULUX D 26 | T6 | 60 | 230 / 50 | 8,5 |
| | | | | | |
| 511 37 02 t | Halogen. žárovka Philips EcoClassic 140 | T4 | 111 | 230 / 50 | 8,5 |
| 511 37 02 t | Halogen. žárovka Philips EcoClassic 105 | T4 | 100 | 230 / 50 | 8,5 |
| 511 37 02 t | Halogen. žárovka Philips EcoClassic 70 | T5 | 87 | 230 / 50 | 8,5 |
| 511 37 02 t | Žárovka CLAS 200 | T4 | 114 | 230 / 50 | 8,5 |
| 511 37 02 t | Žárovka CLAS 150 | T4 | 102 | 230 / 50 | 8,5 |
| 511 37 02 t | Žárovka CLAS 60-100 | T5 | 90 | 230 / 50 | 8,5 |
| 511 37 02 t | Směsová výbojka HWL 160 | T4 | 100 | 230 / 50 | 8,5 |
| 541 33 03 t | Vysokotlaká rtuťová výbojka HQL 80 | T4 | 105 | 230 / 50 | 8,5 |
| 541 33 03 t | Vysokotlaká sodíková výbojka NAV-E 50/I | T4 | 91 | 230 / 50 | 8,5 |
| 541 33 04 t | Vysokotlaká rtuťová výbojka HQL 125 | T3 | 131 | 230 / 50 | 9 |
| 541 33 04 t | Vysokotlaká sodíková výbojka NAV-E 110/I | T4 | 109 | 230 / 50 | 9 |
| 581 04 02 t | Kompaktní zářivka DULUX D 26 | T6 | 70 | 230 / 50 | 9 |
| 511 37 02 F | Halogen. žárovka Philips EcoClassic 140 | T4 | 101 | 230 / 50 | 8,5 |
| 511 37 02 F | Halogen. žárovka Philips EcoClassic 105 | T5 | 90 | 230 / 50 | 8,5 |
| 511 37 02 F | Halogen. žárovka Philips EcoClassic 70 | T6 | 77 | 230 / 50 | 8,5 |
| 511 37 02 F | Žárovka CLAS 200 | T4 | 104 | 230 / 50 | 8,5 |
| 511 37 02 F | Žárovka CLAS 150 | T5 | 92 | 230 / 50 | 8,5 |
| 511 37 02 F | Žárovka CLAS 60-100 | T6 | 80 | 230 / 50 | 8,5 |
| 511 37 02 F | Směsová výbojka HWL 160 | T5 | 90 | 230 / 50 | 8,5 |
| 541 33 04 F | Vysokotlaká rtuťová výbojka HQL 125 | T4 | 121 | 230 / 50 | 8,5 |
| 541 33 04 F | Vysokotlaká sodíková výbojka NAV-E 110/I | T4 | 99 | 230 / 50 | 8,5 |

**Přidáním písmene „K“ za typové označení budou svítidla vybavena ocelovými ochrannými koši (př. 511 37 02 K, 511 37 02 KF)*

# SIRIUS

zóna 1/21 II 2G Ex de IIC T3-T6 Gb
zóna 2/22 II 2D Ex tb IIIC Tmax. povrchu Db

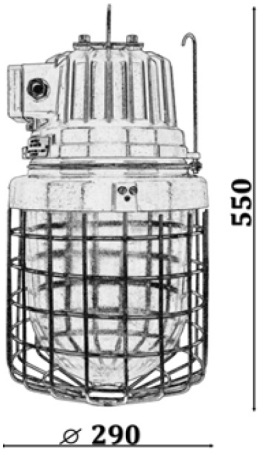


## Použití:

Nevýbušné svítidlo pro osvětlení průmyslových prostorů vnitřních i venkovních s nebezpečím výbuchu plynů, par a prachů.

| | | | | |
|---|---|---|---|---|
| CE | 230V 50Hz | ⏚ | IP65 | E40 |
| **ATEX** 2014/34/EU | | **Ta** -20°C ÷ +40°C -20°C ÷ +50°C verze "t" -50°C ÷ +40°C verze "F" | | |
| **Karton (mm/ks):** 560 x 350 x 300 / 1 | | | | |

**Technický popis:**
Těleso a příruba svítidla jsou odlitky ze slitiny AlSi povrchově upraveny práškovou barvou RAL 1005. Optický kryt je z kaleného skla. K horní časti tělesa je připevněn ocelový závěs s okem. Po bocích tělesa jsou dvě kabelové vývodky. Uvnitř svítidla je zabudována ocelová základová deska s elektrovýzbrojí a reflektorem. Svítidlo je konstruované jako průchozí, pro vystřídání dvou fází (čtyř žilový kabel). Při použití svítidla jako koncové se volná kabelová vývodka zaslepí zátkou. Maximální průřez připojovacích vodičů je 4 mm$^2$.

**Instalace:**
Pomocí ocelového závěsu s oky ø18 mm.

**Provedení:**
Svítidla jsou standardně dodávány s kabelovými vývodkami M25x1,5, dle přání i kabelové vývodky M20x1,5.

**Na objednávku:**
Stínidlo 154.5041/02, ochranný koš 1-99.5856, klíč 3-99.6159, zaslepovací zátka HSK-V-Ex M25x1,5, zaslepovací zátka HSK-V-Ex M20x1,5, zaslepovací šroub V-Ex M25x1,5, zaslepovací šroub V-Ex M20x1,5, zaslepovací šroub V-Ms-VMQ-Ex M25x1,5, zaslepovací šroub V-Ms-VMQ-Ex M20x1,5.

| Typ | Doporučený světelný zdroj [W] | Teplotní třída | T max. povrchu [°C] | Napětí [V/Hz] | Hmotnost / s košem [kg] |
|---|---|---|---|---|---|
| 511 38 02 | Žárovka SPC.A T CL 500 | T4 | 115 | 230 / 50 | 12 / 14 |
| 511 38 02 | Žárovka SPC.A T CL 300 | T4 | 95 | 230 / 50 | 12 / 14 |
| 511 38 02 | Směsová výbojka HWL 500 | T3 | 150 | 230 / 50 | 12 / 14 |
| 511 38 02 | Žárovka CLAS 200 | T6 | 78 | 230 / 50 | 12 / 14 |
| 511 38 02 | Směsová výbojka HWL 160 | T5 | 86 | 230 / 50 | 12 / 14 |
| 511 38 02 t | Žárovka SPC.A T CL 500 | T4 | 125 | 230 / 50 | 12 / 14 |
| 511 38 02 t | Žárovka SPC.A T CL 300 | T4 | 105 | 230 / 50 | 12 / 14 |
| 511 38 02 t | Žárovka CLAS 200 | T6 | 88 | 230 / 50 | 12 / 14 |
| 511 38 02 t | Směsová výbojka HWL 160 | T5 | 96 | 230 / 50 | 12 / 14 |
| 511 38 02 F | Žárovka SPC.A T CL 500 | T4 | 115 | 230 / 50 | 12 / 14 |
| 511 38 02 F | Žárovka SPC.A T CL 300 | T4 | 95 | 230 / 50 | 12 / 14 |
| 511 38 02 F | Žárovka CLAS 200 | T6 | 78 | 230 / 50 | 12 / 14 |
| 511 38 02 F | Směsová výbojka HWL 160 | T5 | 86 | 230 / 50 | 12 / 14 |

**Přidáním písmene „K“ za typové označení budou svítidla vybavena ocelovými ochrannými koši (př. 511 38 02 K, 511 38 02 KF)*

# HERKULES

**Použití:**
Nevýbušné svítidlo pro osvětlení průmyslových prostorů vnitřních i venkovních s nebezpečím výbuchu plynů, par a prachů.

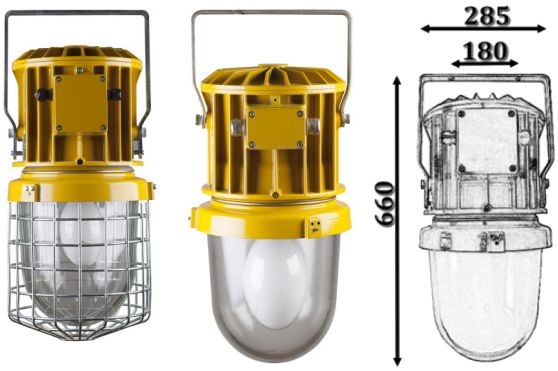


| | | | | |
|---|---|---|---|---|
| CE | 230V 50Hz | ⏚ | IP65 | VVG |
| **ATEX** 2014/34/EU | | **E40** | **Ta** -20°C ÷ +40°C -20°C ÷ +55°C verze "t" -50°C ÷ +55°C verze "F" | |
| **Karton (mm/ks):** 800 x 400 x 400 / 1 | | | | |

zóna 1/21 II 2G Ex de IIC T3-T6 Gb
zóna 2/22 II 2D Ex tb IIIC Tmax. povrchu Db

**Technický popis:**
Těleso a příruba svítidla jsou odlitky ze slitiny AlSi povrchově upraveny práškovou barvou RAL 1005. Optický kryt je z kaleného skla. K tělesu je připevněn aretační ocelový závěs s oky ø12,5 mm. Po bocích tělesa jsou dvě kabelové vývodky. Uvnitř svítidla je zabudována elektrovýzbroj a reflektor. Svítidlo je konstruované jako průchozí, pro třífázové zapojení (pěti žilový kabel). Při použití svítidla jako koncové se volná kabelová vývodka zaslepí zátkou. Maximální průřez připojovacích vodičů je 4 mm$^2$.

**Instalace:** Pomocí ocelového závěsu s oky ø12,5 mm nebo pomocí aretačního držáku na stěnu 3-99.6183.

**Na objednávku:** Stínidlo 154.5041/02, ochranný koš 1-99.5856, klíč 3-99.6159, zaslepovací zátka HSK-V-Ex M20x1,5, zaslepovací šroub V-Ex M20x1,5, zaslepovací šroub V-Ms-VMQ-Ex M20x1,5.

| Typ | Doporučený světelný zdroj [W] | Teplotní třída | T max. povrchu [°C] | Napětí [V/Hz] | Hmotnost / s košem [kg] |
|---|---|---|---|---|---|
| 541 38 03 | Vysokotlaká rtuťová výbojka HQL 250 | T5 | 87 | 230 / 50 | 26 / 27,5 |
| 541 38 03 | Vysokotlaká sodíková výbojka NAV-E/I 210 | T5 | 87 | 230 / 50 | 26 / 27,5 |
| 541 38 04 | Vysokotlaká rtuťová výbojka HQL 400 | T3 | 135 | 230 / 50 | 27 / 28,5 |
| 541 38 04 | Vysokotlaká sodíková výbojka NAV-E/I 350 | T3 | 135 | 230 / 50 | 27 / 28,5 |
| 541 38 05 | Vysokotlaká halogenidová výbojka HQI-E 250 | T4 | 105 | 230 / 50 | 26 / 27,5 |
| 541 38 05 | Vysokotlaká sodíková výbojka NAV-E 250 | T4 | 105 | 230 / 50 | 26 / 27,5 |
| 541 38 06 | Vysokotlaká sodíková výbojka NAV-E 400 | T3 | 135 | 230 / 50 | 27 / 28,5 |
| 541 38 07 | Vysokotlaká halogenidová výbojka HQI-E 400 | T3 | 135 | 230 / 50 | 27 / 28,5 |
| 541 38 08 | Vysokotlaká halogenidová výbojka HCI-TT 150 | T6 | 79 | 230 / 50 | 25 / 26,5 |
| 541 38 08 | Vysokotlaká sodíková výbojka NAV-E 150 | T6 | 79 | 230 / 50 | 25 / 26,5 |
| 541 38 03 t | Vysokotlaká rtuťová výbojka HQL 250 | T4 | 102 | 230 / 50 | 26 / 27,5 |
| 541 38 03 t | Vysokotlaká sodíková výbojka NAV-E/I 210 | T4 | 102 | 230 / 50 | 26 / 27,5 |
| 541 38 04 t | Vysokotlaká rtuťová výbojka HQL 400 | T3 | 150 | 230 / 50 | 27 / 28,5 |
| 541 38 04 t | Vysokotlaká sodíková výbojka NAV-E/I 350 | T3 | 150 | 230 / 50 | 27 / 28,5 |
| 541 38 05 t | Vysokotlaká halogenidová výbojka HQI-E 250 | T4 | 120 | 230 / 50 | 26 / 27,5 |
| 541 38 05 t | Vysokotlaká sodíková výbojka NAV-E 250 | T4 | 120 | 230 / 50 | 26 / 27,5 |
| 541 38 06 t | Vysokotlaká sodíková výbojka NAV-E 400 | T3 | 150 | 230 / 50 | 27 / 28,5 |
| 541 38 07 t | Vysokotlaká halogenidová výbojka HQI-E 400 | T3 | 150 | 230 / 50 | 27 / 28,5 |
| 541 38 08 t | Vysokotlaká halogenidová výbojka HCI-TT 150 | T5 | 94 | 230 / 50 | 25 / 26,5 |
| 541 38 08 t | Vysokotlaká sodíková výbojka NAV-E 150 | T5 | 94 | 230 / 50 | 25 / 26,5 |
| 541 38 05 Ft | Vysokotlaká halogenidová výbojka HQI-E 250 | T4 | 120 | 230 / 50 | 26 / 27,5 |
| 541 38 05 Ft | Vysokotlaká sodíková výbojka NAV-E 250 | T4 | 120 | 230 / 50 | 26 / 27,5 |
| 541 38 06 Ft | Vysokotlaká sodíková výbojka NAV-E 400 | T3 | 150 | 230 / 50 | 27 / 28,5 |
| 541 38 07 Ft | Vysokotlaká halogenidová výbojka HQI-E 400 | T3 | 150 | 230 / 50 | 27 / 28,5 |

**Písmeno „K" za typové označení budou svítidla vybavena ocelovými ochrannými koši (př. 541 38 05 K, 541 38 05 KFt)*

# PYROS

zóna 1/21
zóna 2/22

Ex II 2GD Ex d IIC T6 Gb
Ex t IIIC T85°C Db

**Použití:**
Nevýbušné svítidlo pro osvětlení průmyslových prostorů vnitřních i venkovních s nebezpečím výbuchu plynů, par a prachů.

| | | | | |
|---|---|---|---|---|
| CE | **230V 50Hz** | | **IP66** | **ATEX** 2014/34/EU |
| EVG | EVG DIMM | EMERGENCY | **IK10** | **Ta** -25°C ÷ +55°C |
| **G13** | **Karton (mm/ks):** 1670 x 220 x 220 / 1 | | | |

**Technický popis:**
Těleso svítidla se skládá z polykarbonátové tuby, koncové uzávěry jsou vyrobeny ze slitiny hliníku. Nosná deska s elektrovýzbrojí je z ocelového plechu povrchově upraveného práškovou barvou. Svítidlo má dva otvory M25 pro použití dvou kabelových vývodek EEx d, pro průběžné provedení nebo v případě koncového svítidla se jeden vývod zaslepí ucpávkou EEx d. Maximální průřez připojovacích vodičů je 2,5 mm$^2$.

**Instalace:**
Na strop, na stěnu – pomocí upínadel. 2ks ocelových upínadel s pogumováním na strop, 2ks závěsných ok (součástí standardní dodávky).

**Provedení:**
Svítidla se vyrábí v provedení s elektronickým předřadníkem (EVG), s elektronickým regulovatelným předřadníkem (EVG DIMM) nebo provedení s nouzovou jednotkou (EMERGENCY).

**Na objednávku:**
Kabelová vývodka EEx d, zaslepovací šroub EEx d

*2ks ocelových upínadel s pogumováním jsou součástí standardní dodávky*

**Pro určení typu předřadníku uvnitř svítidla je nutné za typové označení svítidla uvést:*

EVG (svítidlo bude vybaveno elektronickým předřadníkem)
EVG DIMM (svítidlo bude vybaveno elektronickým stmívatelným předřadníkem)
EMERGENCY (svítidlo bude vybaveno nouzovou jednotkou)

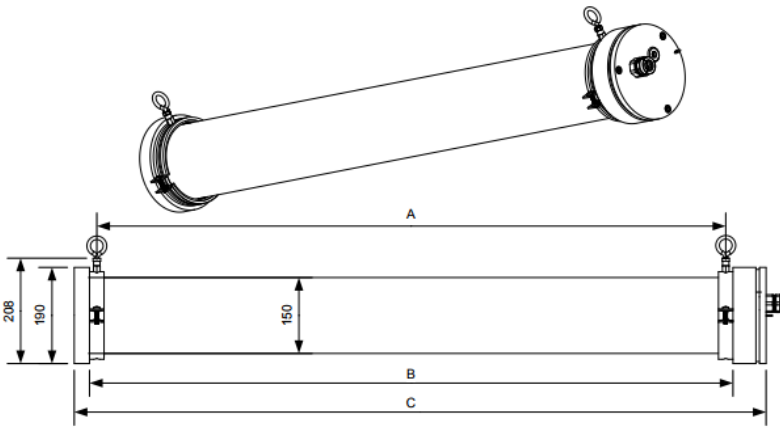

# ZONEX

**Použití:**
Nevýbušné svítidlo pro osvětlení průmyslových prostorů vnitřních i venkovních s nebezpečím výbuchu plynů, par a prachů.

zóna 1/21 II 2G Ex e mb IIC T4 Gb
zóna 2/22 II 2D Ex tb IIIC Tmax. povrchu Db

| | | | | |
|---|---|---|---|---|
| CE | EMERGENCY | | IP65 | **ATEX** 2014/34/EU |
| EVG | ∅ 26 G 13 | **110 - 254 V AC 220 - 250 V DC** | | **Ta** -30°C ÷ +50°C |
| **Karton (mm/ks):** 1290 x 190 x 120 / 1 | | | | |

**Technický popis:**
Těleso svítidla je vyrobeno z ocelového nebo nerezového plechu povrchově upraveného polyesterovou práškovou barvou. Optický kryt (PC) má z vnitřní strany prizmatický povrch, vnější strana je hladká. Kryt je k tělesu přichycen 10 nerezovými uzávěry. Nosná deska s elektrovýzbrojí uvnitř svítidla je vyrobena z ocelového plechu, povrchově upraveného práškovou barvou. Svítidlo je vybaveno dvěma Ex kabelovými vývodkami M20x1,5. Svítidlo je konstruováno jako průchozí, pro připojení pěti žilového kabelu. Maximální průřez připojovacích vodičů je 2,5 mm$^2$.

**Instalace:**
Na strop, na stěnu, na nosnou konstrukci, pomocí závěsu.

**Provedení:**
Svítidla se vyrábí v provedení s elektronickým předřadníkem (EVG), elektronickým regulovatelným předřadníkem (EVG DIMM) nebo provedení s nouzovou jednotkou (EMERGENCY). Typ 531 42 02 EM je určený pro nouzové osvětlení s autonomností 3hod.

**Na objednávku:**
Ochranný PC kryt 142.5511/2, nerezový uzávěr 4-99.6188/1.

| Typ - ocel | Doporučený světelný zdroj [W] | Provedení | Patice | Hmotnost [kg] |
|---|---|---|---|---|
| 531 42 01 | 1 x lineární zářivka T8 36 | EVG | G13 | 6 |
| 531 42 02 | 2 x lineární zářivka T8 36 | EVG | G13 | 6,5 |
| 531 42 01 EM | 1 x lineární zářivka T8 36 | EMERGENCY | G13 | 6 |
| 531 42 02 EM | 2 x lineární zářivka T8 36 | EMERGENCY | G13 | 7 |

| Typ - nerez | Doporučený světelný zdroj [W] | Provedení | Patice | Hmotnost [kg] |
|---|---|---|---|---|
| 531 42 03 | 1 x lineární zářivka T8 36 | EVG | G13 | 6 |
| 531 42 04 | 2 x lineární zářivka T8 36 | EVG | G13 | 6,5 |
| 531 42 03 EM | 1 x lineární zářivka T8 36 | EMERGENCY | G13 | 6 |
| 531 42 04 EM | 2 x lineární zářivka T8 36 | EMERGENCY | G13 | 7 |

**Přidáním písmene „K" za typové označení budou svítidla vybavena ocelovými nebo nerezovými ochrannými koši (př. 531 42 01 K)*

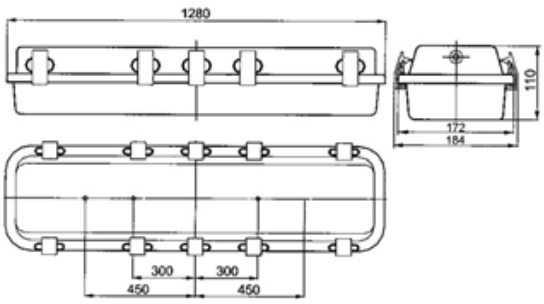

# ERIS

zóna 2/22

II 3G Ex nR IIC T6 Gc
II 3D Ex tc IIIC T70°C Dc

typ 591 15 01 n

**Použití:**
Nevýbušné svítidlo pro osvětlení průmyslových prostorů vnitřních i venkovních s nebezpečím výbuchu plynů, par a prachů.

| | | | | |
|---|---|---|---|---|
| CE | LED | | IP66 | ATEX 2014/34/EU |
| EVG | EVG DIMM | 220 - 240 V AC<br>190 - 245 V DC | | Ta<br>-40°C ÷ +50°C |
| Karton (mm/ks): 410 x 240 x 240 / 1 | | | | |

ENERGY SAVING

5 YEAR WARRANTY

**Technický popis:**
Těleso a příruba svítidla jsou odlitky ze slitiny AlSi povrchově upraveny práškovou barvou RAL 1005. Optický kryt je z kaleného skla. Po bocích tělesa jsou dvě kabelové vývodky. Uvnitř svítidla je zabudovaný LED modul. Svítidlo je konstruované jako průchozí, pro třífázové zapojení (pěti žilový kabel). Při použití svítidla jako koncové se volná kabelová vývodka zaslepí zátkou. Max. průřez připojovacích vodičů je 4 mm$^2$.

**Instalace:**
Pomocí závěsného oka ø19 mm, držáku na strop 4-99.7995, pružného závěsu 2-99.5550.

**Provedení:**
Svítidla se vyrábí v provedení s elektronickým regulovatelným předřadníkem (EVG DIMM). Svítidla jsou vybavena samoresetující tepelnou pojistkou a přepěťovou ochranou až do 4 kV.

**Na objednávku:**
Stínidlo 254.5021/01, držák na strop 4-99.7995, pružný závěs 2-99.5550, zaslepovací šroub V-Ms-VMQ-Ex M20x1,5.

ERIS, typ 591 15 01 n

| Příkon [W] / Světelný tok [lm] | Měrný světelný výkon [lm/W] | Úhel vyzařování [°] | Teplota chromatičnosti [K] | Index podání barev | Hmotnost [kg] |
|---|---|---|---|---|---|
| 30 / 3880 | 129 | 120 | 4000 | 80 | 6 |

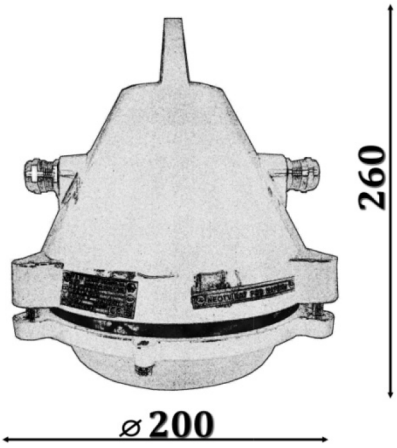


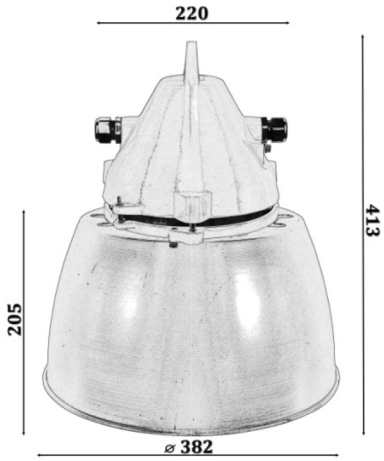

# BILUX LED

zóna 2/22

II 3G Ex nR IIC T6 Gc
II 3D Ex tc IIIC Tmax. povrchu Dc

**Použití:**
Nevýbušné svítidlo pro osvětlení průmyslových prostorů vnitřních i venkovních s nebezpečím výbuchu plynů, par a prachů.

| | | | | |
|---|---|---|---|---|
| CE | LED | | **IP66** | **ATEX** 2014/34/EU |
| EVG | EVG DIMM | **Ta** -40°C ÷ +40°C verze "n" -40°C ÷ +50°C verze "nt" | | |
| **220 - 240 V AC 190 - 245 V DC** | | **Karton:** 410 x 460 x 170 / 2 | | |

**Technický popis:**
Těleso a příruba svítidla jsou odlitky ze slitiny AlSi povrchově upraveny práškovou barvou RAL 1005. Optický kryt je z tvrzeného skla. Po bocích tělesa jsou dvě kabelové vývodky. Uvnitř svítidla je zabudovaný LED modul. Svítidlo je konstruované jako průchozí, pro třífázové zapojení (pěti žilový kabel). Při použití svítidla jako koncové se volná kabelová vývodka zaslepí zátkou. Maximální průřez připojovacích vodičů je 4 mm$^2$.

**Instalace:**
Na strop, na stěnu nebo na jiný pevný podklad (konstrukci) zajišťující pevné spojení.

**Provedení:**
Svítidla se vyrábí v provedení s elektronickým regulovatelným předřadníkem (EVG DIMM). Svítidla jsou vybavena samoresetující tepelnou pojistkou a přepěťovou ochranou až do 4 kV.

**Na objednávku:**
Zaslepovací šroub V-Ms-VMQ-Ex M20x1,5, ochranný koš 1-99.5992/1, ochranné sklo 132.5069.

| Typ | Příkon [W] / Světelný tok [lm] | Měrný světelný výkon [lm/W] | Úhel vyzařování [°] | Teplota chromatičnosti [K] | Index podání barev | Hmotnost [kg] |
|---|---|---|---|---|---|---|
| 591 32 01 n | 35 / 3550 | 101 | 120 | 4000 | 80 | 5 |
| 591 32 01 nt | 25 / 2600 | 104 | 120 | 4000 | 80 | 5 |

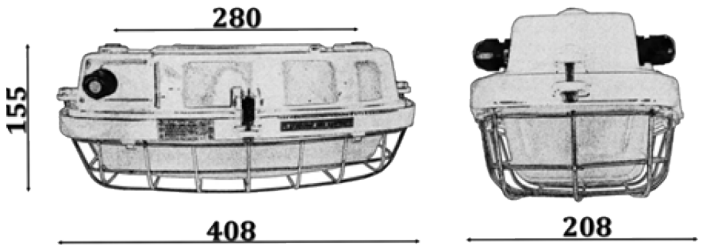

# TRILUX LED

**Použití:**
Nevýbušné svítidlo pro osvětlení průmyslových prostorů vnitřních i venkovních s nebezpečím výbuchu plynů, par a prachů.

zóna 2/22 II 3G Ex nR IIC T6 Gc
II 3D Ex tc IIIC Tmax. povrchu Dc

| | | | | |
|---|---|---|---|---|
| CE | LED | | IP66 | ATEX 2014/34/EU |
| EVG DIMM | EVG | 220 - 240 V AC<br>190 - 245 V DC | | Ta<br>-40°C ÷ 50°C |
| Karton (mm/ks): 400 x 400 x 190 / 1 | | | | |

**Technický popis:**
Těleso a příruba svítidla jsou odlitky ze slitiny AlSi povrchově upraveny práškovou barvou RAL 1005. Po bocích tělesa jsou dvě kabelové vývodky. Uvnitř svítidla je zabudovaný LED modul. Svítidlo je konstruované jako průchozí, pro třífázové zapojení (pěti žilový kabel). Při použití svítidla jako koncové se volná kabelová vývodka zaslepí zátkou. Maximální průřez připojovacích vodičů je 4 mm$^2$.

**Instalace:**
Na strop, na stěnu nebo na jiný pevný podklad (konstrukci) zajišťující pevné spojení.

**Provedení:**
Svítidla se vyrábí v provedení s elektronickým regulovatelným předřadníkem (EVG DIMM). Svítidla jsou vybavena samoresetující tepelnou pojistkou a přepěťovou ochranou až do 4 kV.

**Na objednávku:**
Sklo, zaslepovací zátka HSK-V-Ex M20x1,5, zaslepovací šroub V-Ex M20x1,5, ochranný koš 1-99.5984/1, ochranné sklo 232.507.

TRILUX LED, typ 591 33 02 n

| Typ | Příkon [W] / Světelný tok [lm] | Měrný světelný výkon [lm/W] | Úhel vyzařování [°] | Teplota chromatičnosti [K] | Index podání barev | Hmotnost [kg] |
|---|---|---|---|---|---|---|
| 591 33 02 n | 50 / 6000 | 120 | 120 | 4000 | 80 | 8 |

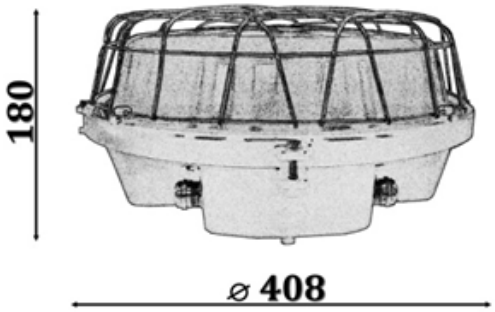


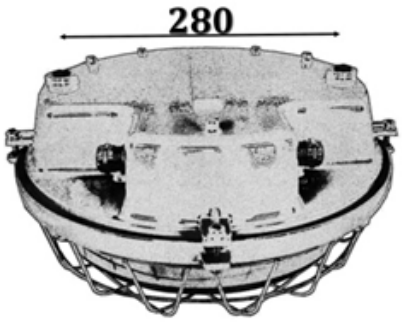

# MULTISAFE LED

zóna 2/22 II 3G Ex nR IIC T6 Gc
II 3D Ex tc IIIC Tmax. povrchu Dc

## Použití:
Nevýbušné nouzové svítidlo pro trvalé (M) i netrvalé (NM) osvětlení průmyslových prostorů vnitřních i venkovních s nebezpečím výbuchu plynů, par a prachů.

| | | | | |
|---|---|---|---|---|
| CE | 230V 50Hz | | IP66 | EVG |
| LED | EMERGENCY | ATEX 2014/34/EU | | Ta -20°C ÷ +40°C |
| Karton (mm/ks): 430 x 240 x 180 / 1 | | | | |

**Technický popis:**
Těleso a příruba svítidla jsou odlitky ze slitiny AlSi povrchově upraveny práškovou barvou RAL 1005. Optický kryt je z tvrzeného skla. Po bocích tělesa jsou dvě kabelové vývodky. Uvnitř svítidla je zabudovaný nouzový LED modul s baterií. Svítidlo je konstruované jako průchozí, pro vystřídání dvou fází (čtyř žilový kabel). Při použití svítidla jako koncové se volná kabelová vývodka zaslepí zátkou. Maximální průřez připojovacích vodičů je 4 mm$^2$.

**Instalace:**
Na strop, na stěnu nebo na jiný pevný podklad (konstrukci) zajišťující pevné spojení.

**Provedení:**
Svítidla se vyrábí v provedení pro trvalé (M) i netrvalé (NM) nouzové osvětlení, s autonomností 3 hodiny.

**Na objednávku:**
Sklo s piktogrami dle přání, ochranný koš 1-99.5992/1, ochranné sklo 132.5069, kabelová vývodka M20x1,5 HSK-V-Ex, zaslepovací šroub V-Ex M20x1,5.

MULTISAFE LED, typ 591 32 01 nEM

| Příkon [W] | Světelný tok [lm] | Teplotní třída | T max. povrchu [°C] | Verze | Autonomnost [h] | Hmotnost [kg] |
|---|---|---|---|---|---|---|
| 10 | 380 | T6 | 55 | M / NM | 3 | 4,9 |

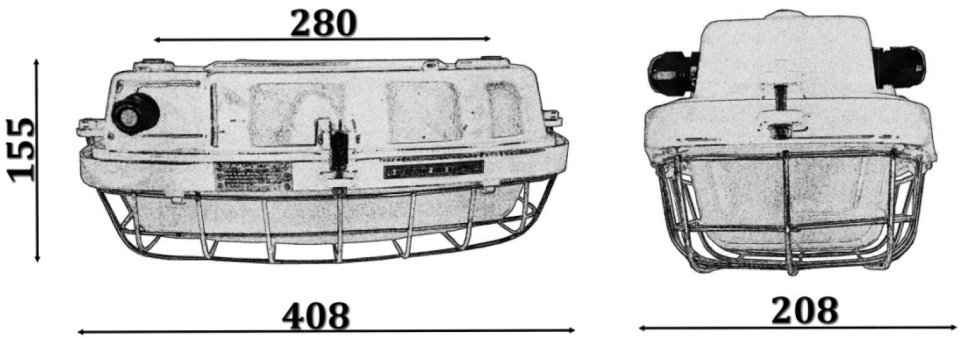

# SIMPLEX

zóna 2/22

II 3G Ex nR IIC T3 – T6 Gc
II 3D Ex tc IIIC Tmax. povrchu Dc

## Použití:

Nevýbušné svítidlo pro osvětlení průmyslových prostorů vnitřních i venkovních s nebezpečím výbuchu plynů, par a prachů.

| | | | |
|---|---|---|---|
| CE | IP65 | ⏚ | **Ta**<br>-20°C ÷ +40°C verze "n"<br>-20°C ÷ +50°C verze "nt"<br>-20°C ÷ +50°C verze "nSt"<br>-20°C ÷ +55°C verze "nS"<br>-40°C ÷ +40°C verze "nF"<br>-40°C ÷ +50°C verze "nFt" |
| VVG | 230V 50Hz | 24-230 V DC | |
| ATEX 2014/34/EU | E27 | **Karton (mm/ks):** 355 x 240 x 240 / 1 | |

**Technický popis:**
Těleso a příruba svítidla jsou odlitky ze slitiny AlSi povrchově upraveny práškovou barvou RAL 1005. Optický kryt je z kaleného skla. Po bocích tělesa jsou dvě kabelové vývodky. Uvnitř svítidla je zabudována elektrovýzbroj a reflektor. Svítidlo je konstruované jako průchozí, pro třífázové zapojení (pěti žilový kabel). Při použití svítidla jako koncové se volná kabelová vývodka zaslepí zátkou. Maximální průřez připojovacích vodičů je 4 mm$^2$.

**Instalace:**
Pomocí závěsného oka ø19 mm, držáku na strop 4-99.7995, pružného závěsu 2-99.5550.

**Na objednávku:**
Předřadná skříň BOX 2 pro osazení výbojkou, stínidlo 254.5021/01, ochranný koš 2-99.6195, držák na strop 4-99.7995, pružný závěs 2-99.5550, zaslepovací zátka HSK-V-Ex M20x1,5, zaslepovací šroub V-Ex M20x1,5, zaslepovací šroub V-Ms-VMQ-Ex M20x1,5.

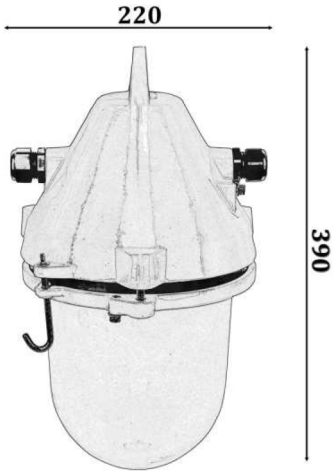


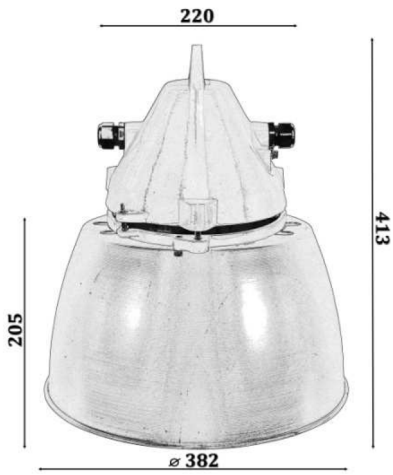

| Typ | Doporučený světelný zdroj [W] | Teplotní třída | T max. povrchu [°C] | Napětí [V/Hz] | Hmotnost [kg] |
|---|---|---|---|---|---|
| 511 14 07 n | Halogen. žárovka Philips EcoClassic 140 | T4 | 108 | 230 / 50 | 5 |
| 511 14 07 n | Žárovka CLAS 200 | T4 | 104 | 230 / 50 | 5 |
| 511 14 07 n | Směsová výbojka HWL 160 | T4 | 99 | 230 / 50 | 5 |
| 511 14 07 n | **Vysokotlaká rtuťová výbojka HQL 80 | T5 | 95 | 230 / 50 | 5 |
| 511 14 07 n | ***Vysokotlaká rtuťová výbojka HQL 125 | T4 | 121 | 230 / 50 | 5 |
| 511 14 07 n | Kompaktní zářivka DULUX EL 23 | T6 | 59 | 230 / 50 | 5 |
| 511 14 07 nt | Halogen. žárovka Philips EcoClassic 140 | T4 | 118 | 230 / 50 | 5 |
| 511 14 07 nt | Žárovka CLAS 200 | T4 | 114 | 230 / 50 | 5 |
| 511 14 07 nt | Směsová výbojka HWL 160 | T4 | 109 | 230 / 50 | 5 |
| 511 14 07 nt | **Vysokotlaká rtuťová výbojka HQL 80 | T4 | 105 | 230 / 50 | 5 |
| 511 14 07 nt | ***Vysokotlaká rtuťová výbojka HQL 125 | T3 | 131 | 230 / 50 | 5 |
| 511 14 07 nt | Kompaktní zářivka DULUX EL 23 | T6 | 69 | 230 / 50 | 5 |
| 511 14 07 nSt | Žárovka (na DC) 100 | T4 | 100 | 24-230 DC | 5 |
| 511 14 07 nSt | Kompaktní zářivka DULUX EL FACILITY 18 | T6 | 69 | 230 DC | 5 |
| 511 14 07 nS | Žárovka NARVA AGM 60 | T5 | 90 | 110 DC | 5 |
| 511 14 07 nF | Halogen. žárovka Philips EcoClassic 140 | T4 | 108 | 230 / 50 | 5 |
| 511 14 07 nF | Žárovka CLAS 200 | T4 | 104 | 230 / 50 | 5 |
| 511 14 07 nF | Směsová výbojka HWL 160 | T4 | 99 | 230 / 50 | 5 |
| 511 14 07 nF | **Vysokotlaká rtuťová výbojka HQL 80 | T5 | 95 | 230 / 50 | 5 |
| 511 14 07 nF | ***Vysokotlaká rtuťová výbojka HQL 125 | T4 | 121 | 230 / 50 | 5 |
| 511 14 07 nFt | Halogen. žárovka Philips EcoClassic 140 | T4 | 118 | 230 / 50 | 5 |
| 511 14 07 nFt | Žárovka CLAS 200 | T4 | 114 | 230 / 50 | 5 |
| 511 14 07 nFt | Směsová výbojka HWL 160 | T4 | 109 | 230 / 50 | 5 |
| 511 14 07 nFt | **Vysokotlaká rtuťová výbojka HQL 80 | T4 | 105 | 230 / 50 | 5 |
| 511 14 07 nFt | ***Vysokotlaká rtuťová výbojka HQL 125 | T3 | 131 | 230 / 50 | 5 |

**Přidáním písmene „K" za typové označení budou svítidla vybavena ocelovými ochrannými koši (př. 511 14 07 nK)*
***Svítidlo osazené rtuťovou výbojkou HQL 80W vyžaduje předřadnou skříň typu 604.6 ntB*
****Svítidlo osazené rtuťovou výbojkou HQL 125W vyžaduje předřadnou skříň typu 604.6 ntA*

# BILUX

zóna 2/22 II 3G Ex nR IIC T4 – T6 Gc
II 3D Ex tc IIIC Tmax. povrchu Dc

## Použití:
Nevýbušné svítidlo pro osvětlení průmyslových prostorů vnitřních i venkovních s nebezpečím výbuchu plynů, par a prachů.

| | | | |
|---|---|---|---|
| CE | IP65 | ⏚ | Ta<br>-20°C ÷ +40°C verze "n"<br>-20°C ÷ +50°C verze "nt"<br>-20°C ÷ +50°C verze "nSt"<br>-50°C ÷ +40°C verze "nF"<br>-50°C ÷ +50°C verze "nFt" |
| VVG | 230V 50Hz | 24-230 V DC | |
| ATEX 2014/34/EU | E27 G23 | **Karton (mm/ks):** 410 x 460 x 170 / 2 | |

**Technický popis:**
Těleso a příruba svítidla jsou odlitky ze slitiny AlSi povrchově upraveny práškovou barvou RAL 1005. Optický kryt je z tvrzeného skla. Po bocích tělesa jsou dvě kabelové vývodky. Uvnitř svítidla je zabudována elektrovýzbroj a reflektor. Svítidlo je konstruované jako průchozí, pro vystřídání dvou fází (čtyř žilový kabel). Při použití svítidla jako koncové se volná kabelová vývodka zaslepí zátkou. Maximální průřez připojovacích vodičů je 4 mm$^2$.

**Instalace:**
Na strop, na stěnu nebo na jiný pevný podklad (konstrukci) zajišťující pevné spojení.

**Na objednávku:**
Předřadná skříň BOX 2 pro osazení výbojkou, zaslepovací zátka HSK-V-Ex M20x1,5, zaslepovací šroub V-Ex M20x1,5, zaslepovací šroub V-Ms-VMQ-Ex M20x1,5, ochranné sklo 132.5069, ochranný koš 1-99.5992/1, kabelová vývodka HSK-K-Ex M20x1,5 6,5-12 mm, matice vývodky GM-FS M20x1,5 6,5-12 mm.

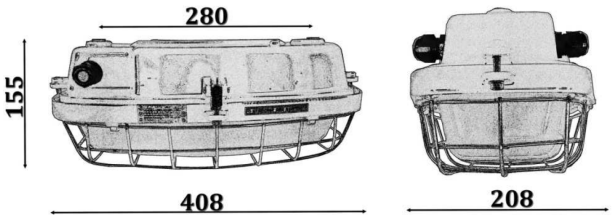

| Typ | Doporučený světelný zdroj [W] | Teplotní třída | T max. povrchu [°C] | Napětí [V/Hz] | Hmotnost [kg] |
|---|---|---|---|---|---|
| 511 32 01 n | Halogenová žárovka Philips EcoClassic 140 | T4 | 108 | 230 / 50 | 4 |
| 511 32 01 n | Žárovka CLAS 200 | T4 | 128 | 230 / 50 | 4 |
| 511 32 01 n | Směsová výbojka HWL 160 | T4 | 118 | 230 / 50 | 4 |
| 511 32 01 n | **Vysokotlaká rtuťová výbojka HQL 80 | T5 | 83 | 230 / 50 | 4 |
| 511 32 01 n | *** Vysokotlaká rtuťová výbojka HQL 125 | T5 | 89 | 230 / 50 | 4 |
| 511 32 01 n | Kompaktní zářivka DULUX EL 23 | T6 | 58 | 230 / 50 | 4 |
| 581 01 02 n | 2 x kompaktní zářivka DULUX S 7/11 | T6 | 65 | 230 / 50 | 4 |
| 581 01 03 n | Kompaktní zářivka DULUX F 36 | T6 | 61 | 230 / 50 | 4 |
| 511 32 01 nt | Halogenová žárovka Philips EcoClassic 140 | T4 | 118 | 230 / 50 | 4 |
| 511 32 01 nt | Směsová výbojka HWL 160 | T4 | 128 | 230 / 50 | 4 |
| 511 32 01 nt | **Vysokotlaká rtuťová výbojka HQL 80 | T5 | 93 | 230 / 50 | 4 |
| 511 32 01 nt | *** Vysokotlaká rtuťová výbojka HQL 125 | T4 | 99 | 230 / 50 | 4 |
| 511 32 01 nt | Kompaktní zářivka DULUX EL 23 | T6 | 60 | 230 / 50 | 4 |
| 581 01 02 nt | 2 x kompaktní zářivka DULUX S 7/11 | T6 | 75 | 230 / 50 | 4 |
| 581 01 03 nt | Kompaktní zářivka DULUX F 36 | T6 | 71 | 230 / 50 | 4 |
| 511 32 01 nSt | Žárovka (na DC) 100 | T4 | 108 | 24 – 230 DC | 4 |
| 511 32 01 nSt | Kompaktní zářivka DULUX EL FACILITY 18 | T6 | 68 | 230 DC | 4 |
| 511 32 01 nF | Halogenová žárovka Philips EcoClassic 140 | T4 | 108 | 230 / 50 | 4 |
| 511 32 01 nF | Žárovka CLAS 200 | T4 | 128 | 230 / 50 | 4 |
| 511 32 01 nFt | Halogenová žárovka Philips EcoClassic 140 | T4 | 118 | 230 / 50 | 4 |

***Svítidlo osazené rtuťovou výbojkou HQL 80W vyžaduje předřadnou skříň typu 604.6 ntB*
****Svítidlo osazené rtuťovou výbojkou HQL 125W vyžaduje předřadnou skříň typu 604.6 ntA*

# TRILUX

zóna 2/22 II 3G Ex nR IIC T4 – T6 Gc
II 3D Ex tc IIIC Tmax. povrchu Dc

**Použití:**
Nevýbušné svítidlo pro osvětlení průmyslových prostorů vnitřních i venkovních s nebezpečím výbuchu plynů, par a prachů.

| | | | |
|---|---|---|---|
| CE | IP65 | ⏚ | **Ta**<br>-20°C ÷ +40°C verze "n"<br>-20°C ÷ +50°C verze "nt"<br>-20°C ÷ +50°C verze "nSt"<br>-20°C ÷ +70°C verze "nHt"<br>-50°C ÷ +40°C verze "nF"<br>-50°C ÷ +50°C verze "nFt" |
| VVG | 230V 50Hz | 24-230 V DC | |
| ATEX 2014/34/EU | E27 | **Karton (mm/ks):** 400 x 400 x 190 / 1 | |

**Technický popis:**
Těleso a příruba svítidla jsou odlitky ze slitiny AlSi povrchově upraveny práškovou barvou RAL 1005. Optický kryt je z tvrzeného skla. Po bocích tělesa jsou dvě kabelové vývodky. Uvnitř svítidla je zabudována elektrovýzbroj a reflektor. Svítidlo je konstruované jako průchozí, pro třífázové zapojení (pěti žilový kabel). Při použití svítidla jako koncové se volná kabelová vývodka zaslepí zátkou. Maximální průřez připojovacích vodičů je 4 mm$^2$.

**Instalace:**
Na strop, na stěnu nebo na jiný pevný podklad (konstrukci) zajišťující pevné spojení.

**Na objednávku:**
Předřadná skříň BOX 2 pro osazení výbojkou, zaslepovací zátka HSK-V-Ex M20x1,5 , zaslepovací šroub V-Ex M20x1,5, zaslepovací šroub V-Ms-VMQ-Ex M20x1,5, ochranný koš 1-99.5984/1, ochranné sklo 232.5070, kabelová vývodka HSK-K-Ex M20x1,5 6,5-12mm, matice vývodky GM-FS M20x1,5 6,5-12 mm.

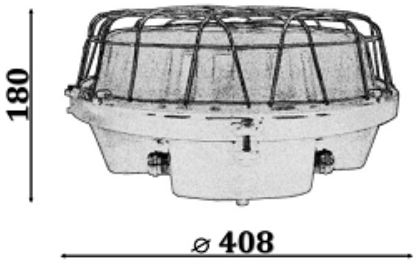


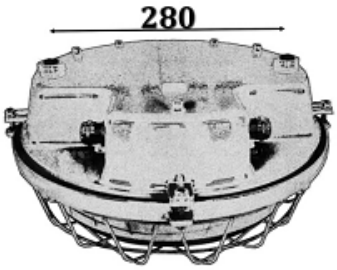

| Typ | Doporučený světelný zdroj [W] | Teplotní třída | T max. povrchu [°C] | Napětí [V/Hz] | Hmotnost [kg] |
|---|---|---|---|---|---|
| 511 33 02 n | 2 x halogenová žárovka Philips EcoClassic 70 | T5 | 87 | 230 / 50 | 6 |
| 511 33 02 n | 2 x halogenová žárovka Philips EcoClassic 105 | T4 | 101 | 230 / 50 | 6 |
| 511 33 02 n | 2 x žárovka CLAS 150 | T4 | 106 | 230 / 50 | 6 |
| 511 33 02 n | 1 x směsová výbojka HWL 160 | T5 | 89 | 230 / 50 | 6 |
| 511 33 02 n | **1 x vysokotlaká rtuťová výbojka HQL 80 | T6 | 68 | 230 / 50 | 6 |
| 511 33 02 n | ***1 x vysokotlaká rtuťová výbojka HQL 125 | T6 | 79 | 230 / 50 | 6 |
| 511 33 02 n | 2 x kompaktní zářivka DULUX EL 23 | T6 | 64 | 230 / 50 | 6 |
| 511 33 02 nt | 2 x halogenová žárovka Philips EcoClassic 70 | T5 | 97 | 230 / 50 | 6 |
| 511 33 02 nt | 2 x halogenová žárovka Philips EcoClassic 105 | T4 | 111 | 230 / 50 | 6 |
| 511 33 02 nt | 2 x žárovka CLAS 150 | T4 | 116 | 230 / 50 | 6 |
| 511 33 02 nt | 1 x směsová výbojka HWL 160 | T5 | 99 | 230 / 50 | 6 |
| 511 33 02 nt | **1 x vysokotlaká rtuťová výbojka HQL 80 | T6 | 78 | 230 / 50 | 6 |
| 511 33 02 nt | ***1 x vysokotlaká rtuťová výbojka HQL 125 | T5 | 89 | 230 / 50 | 6 |
| 511 33 02 nt | 2 x kompaktní zářivka DULUX EL 23 | T6 | 74 | 230 / 50 | 6 |
| 511 33 02 nSt | 2 x žárovka na DC 100 | T4 | 106 | 24 – 230 DC | 6 |
| 511 33 02 nSt | 2 x kompaktní zářivka DULUX EL FACILITY 18 | T6 | 74 | 230 DC | 6 |
| 511 33 02 nHt | 2 x halogenová žárovka Philips EcoClassic 70 | T4 | 117 | 230 / 50 | 6 |
| 511 33 02 nHt | 2 x žárovka CLAS 100 | T4 | 122 | 230 / 50 | 6 |
| 511 33 02 nF | 2 x halogenová žárovka Philips EcoClassic 70 | T5 | 87 | 230 / 50 | 6 |
| 511 33 02 nF | 2 x halogenová žárovka Philips EcoClassic 105 | T4 | 101 | 230 / 50 | 6 |
| 511 33 02 nF | 2 x žárovka CLAS 150 | T4 | 106 | 230 / 50 | 6 |
| 511 33 02 nFt | 2 x halogenová žárovka Philips EcoClassic 70 | T5 | 97 | 230 / 50 | 6 |
| 511 33 02 nFt | 2 x halogenová žárovka Philips EcoClassic 105 | T4 | 111 | 230 / 50 | 6 |
| 511 33 02 nFt | 2 x žárovka CLAS 150 | T4 | 116 | 230 / 50 | 6 |

***Svítidlo osazené rtuťovou výbojkou HQL 80W vyžaduje předřadnou skříň typu 604.6 ntB*
****Svítidlo osazené rtuťovou výbojkou HQL 125W vyžaduje předřadnou skříň typu 604.6 ntA*

# SAFELUX / MULTISAFE

zóna 2/22 II 3G Ex nR II T6 Gc
II 3D Ex tc IIIC T 53°C Dc

**Použití:**
Nevýbušné nouzové svítidlo pro trvalé (M) nebo netrvalé (NM) osvětlení průmyslových prostorů vnitřních i venkovních s nebezpečím výbuchu plynů, par a prachů.

| | | | | |
|---|---|---|---|---|
| CE | **230V 50Hz** | ⏚ | **IP66** | **ATEX** 2014/34/EU |
| EMERGENCY | EVG | **2G7** | **Ta** 0°C ÷ +40°C | |
| **Karton (mm/ks):** 430 x 240 x 180 / 1 | | | | |

**Technický popis:**
Těleso a příruba svítidla jsou odlitky ze slitiny AlSi povrchově upraveny práškovou barvou RAL 1005. Optický kryt je z tvrzeného skla. Po bocích tělesa jsou dvě kabelové vývodky. Uvnitř svítidla je zabudovaný nouzový modul s baterií. Svítidlo je konstruované jako průchozí, pro vystřídání dvou fází (čtyř žilový kabel). Při použití svítidla jako koncové se volná kabelová vývodka zaslepí zátkou. Maximální průřez připojovacích vodičů je 4 mm$^2$.

**Instalace:**
Na strop, na stěnu nebo na jiný pevný podklad (konstrukci) zajišťující pevné spojení.

**Provedení:**
Svítidla se vyrábí v provedení pro trvalé (M) i netrvalé (NM) nouzové osvětlení, s autonomností 2 hodiny.

**Na objednávku:**
Sklo s piktogramy dle přání, zaslepovací zátka HSK-V-Ex M20x1,5, zaslepovací šroub V-Ex M20x1,5, ochranné sklo 132.5069, ochranný koš 1-99.5992/1, kabelová vývodka HSK-K-EX M20x1,5, matice vývodky GM-FS M20x1,5 6,5-12 mm.

SAFELUX / MULTISAFE typ 581 32 01 nEM

| Typ | Doporučený světelný zdroj [W] | Teplotní třída | T max. povrchu [°C] | Verze | Autonomnost [h] | Hmotnost [kg] |
|---|---|---|---|---|---|---|
| SAFELUX | Kompaktní zářivka DULUX S 9 | T6 | 53 | NM | 2 | 4,6 |
| MULTISAFE | | T6 | 53 | M / NM | 2 | 4,9 |

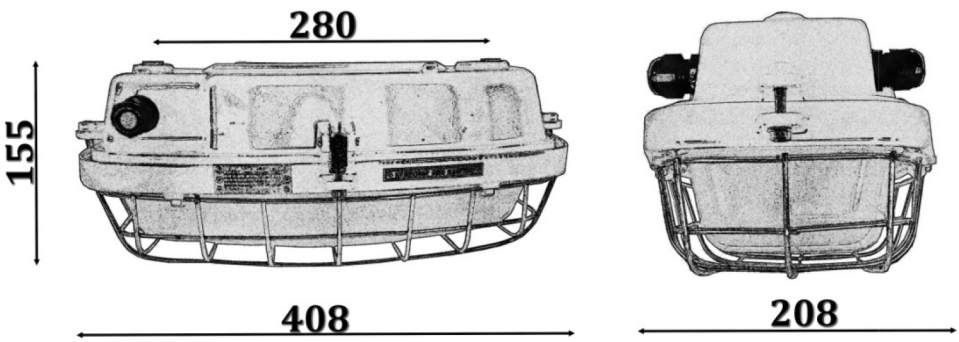

# LINEX

**Použití:**
Nevýbušné svítidlo pro osvětlení průmyslových prostorů vnitřních i venkovních s nebezpečím výbuchu plynů, par a prachů.

zóna 2/22 II 3G Ex nA IIC T4 Gc
II 3D Ex tc IIIC Tmax. povrchu Dc

| | | | | |
|---|---|---|---|---|
| CE | 230V 50Hz | ⏚ | IP65 | 198 - 264 V AC<br>220 - 240 V DC |
| EMERGENCY | EVG | Ta<br>EVG -20°C ÷ +40°C / -30°C ÷ +60°C (K)<br>VVG -20°C ÷ +30°C / -30°C ÷ +30°C (K) | | |
| ∅ 26 G 13 | VVG | ATEX 2014/34/EU | Karton (mm/ks):<br>430 x 240 x 240 / 1 | |

**Technický popis:**
Těleso svítidla je vyrobeno z ocelového nebo nerezového plechu povrchově upraveného polyesterovou práškovou barvou. Optický kryt (PC) má z vnitřní strany prizmatický povrch, vnější strana je hladká. Kryt je k tělesu přichycen 10 nerezovými uzávěry. Nosná deska s elektrovýzbrojí uvnitř svítidla je vyrobena z ocelového plechu, povrchově upraveného práškovou barvou. Svítidlo je vybaveno dvěma Ex kabelovými vývodkami M20x1,5. Svítidlo je konstruováno jako průchozí, pro připojení pěti žilového kabelu. Maximální průřez připojovacích vodičů je 2,5 mm$^2$.

**Instalace:**
Na strop, na stěnu, na nosnou konstrukci, pomocí závěsu.

**Na objednávku:**
Ochranný PC kryt 142.5511/2, nerezový uzávěr 4-99.6188/1.

**Provedení:**
Svítidla se vyrábí v provedení s elektromagnetickým předřadníkem (VVG), elektronickým předřadníkem (EVG), nebo provedení s nouzovou jednotkou (EMERGENCY). Typ 531 43 05 EM je určený pro nouzové osvětlení s autonomností 3 hodiny.

| Typ - ocel | Doporučený světelný zdroj [W] | Provedení | Hmotnost [kg] | Patice |
|---|---|---|---|---|
| 531 43 01 | 1 x lineární zářivka T8 36 | EVG | 6,5 | G13 |
| 531 43 02 | 2 x lineární zářivka T8 36 | EVG | 6 | G13 |
| 531 43 03 | 1 x lineární zářivka T8 36 | VVG | 7 | G13 |
| 531 43 04 | 2 x lineární zářivka T8 36 | VVG | 6 | G13 |
| 531 43 01 EM | 1 x lineární zářivka T8 36 | EMERGENCY | 7,5 | G13 |

| Typ - nerez | Doporučený světelný zdroj [W] | Provedení | Hmotnost [kg] | Patice |
|---|---|---|---|---|
| 531 43 05 | 1 x lineární zářivka T8 36 | EVG | 6,5 | G13 |
| 531 43 06 | 2 x lineární zářivka T8 36 | EVG | 6 | G13 |
| 531 43 07 | 1 x lineární zářivka T8 36 | VVG | 7 | G13 |
| 531 43 08 | 2 x lineární zářivka T8 36 | VVG | 6 | G13 |
| 531 43 05 EM | 1 x lineární zářivka T8 36 | EMERGENCY | 7,5 | G13 |

**Přidáním písmene „K" za typové označení budou svítidla vybavena ocelovými nebo nerezovými ochrannými koši (př. 531 43 01 K)*

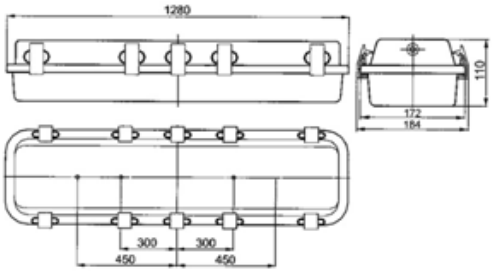

# SECURE

zóna 2/22

Ex II 3GD Ex nR IIC T6 Gc
Ex t IIIC T85°C Dc

## Použití:

Nevýbušné svítidlo pro osvětlení průmyslových prostorů vnitřních i venkovních s nebezpečím výbuchu plynů, par a prachů.

| | | | | |
|---|---|---|---|---|
| CE | 230V 50Hz | | IP68-2 | EVG |
| Ø 26 G 13 | Ø 16 G 5 | IK10 | F | Ta -15°C ÷ +55°C |
| Karton (mm/ks): 1640 x 240 x 240 / 1 | | | | |

**Technický popis:**
Těleso svítidla se skládá z polykarbonátové tuby o tloušťce 3,5 mm, koncové uzávěry jsou z ABS s antistatickou úpravou. Reflektor uvnitř svítidla je leštěný, z hliníkového plechu. Maximální průřez připojovacích vodičů je 2,5 mm$^2$.

**Instalace:**
Na strop, na stěnu – pomocí upínadel. 2ks ocelových upínadel s pogumováním (součástí standardní dodávky).

**Provedení:**
Svítidla se vyrábí v provedení s elektronickým předřadníkem (EVG).

**Na objednávku:**
Plastové upínadla s antistatickou úpravou.

| Typ | Doporučený světelný zdroj [W] | Rozměry L [mm] | Patice |
|---|---|---|---|
| SECURE-118 | 1 x lineární zářivka T8 18 | 709 | G13 |
| SECURE-136 | 1 x lineární zářivka T8 36 | 1319 | G13 |
| SECURE-158 | 1 x lineární zářivka T8 58 | 1624 | G13 |
| SECURE-218 | 2 x lineární zářivka T8 18 | 709 | G13 |
| SECURE-236 | 2 x lineární zářivka T8 36 | 1319 | G13 |
| SECURE-258 | 2 x lineární zářivka T8 58 | 1624 | G13 |
| SECURE-114 | 1 x lineární zářivka T5 14 | 671 | G5 |
| SECURE-121 | 1 x lineární zářivka T5 21 | 966 | G5 |
| SECURE-128 | 1 x lineární zářivka T5 28 | 1272 | G5 |
| SECURE-135 | 1 x lineární zářivka T5 35 | 1574 | G5 |
| SECURE-124 | 1 x lineární zářivka T5 24 | 671 | G5 |
| SECURE-139 | 1 x lineární zářivka T5 39 | 966 | G5 |
| SECURE-149 | 1 x lineární zářivka T5 49 | 1574 | G5 |
| SECURE-154 | 1 x lineární zářivka T5 54 | 1272 | G5 |
| SECURE-214 | 2 x lineární zářivka T5 114 | 671 | G5 |
| SECURE-221 | 2 x lineární zářivka T5 21 | 966 | G5 |
| SECURE-228 | 2 x lineární zářivka T5 28 | 1272 | G5 |
| SECURE-235 | 2 x lineární zářivka T5 35 | 1574 | G5 |
| SECURE-224 | 2 x lineární zářivka T5 24 | 671 | G5 |
| SECURE-239 | 2 x lineární zářivka T5 39 | 966 | G5 |
| SECURE-249 | 2 x lineární zářivka T5 49 | 1574 | G5 |

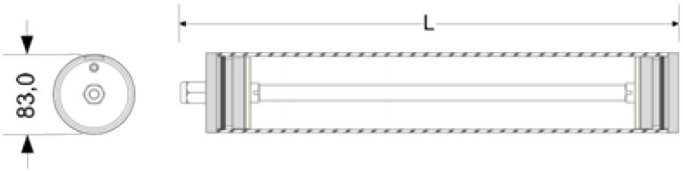

# BOX 2

zóna 2/22

II 3G Ex nR IIC T3 – T6 Gc
II 3D Ex tc IIIC Tmax. povrchu Dc

## Použití:

Nevýbušná předřadníková skříň pro provoz nevýbušných svítidel se rtuťovou výbojkou, např. SIMPLEX, BILUX, TRILUX, instalovaných v prostředí s nebezpečím výbuchu, plynů, par a prachů.

| | | | | |
|---|---|---|---|---|
| CE | 230V 50Hz | | IP65 | ATEX 2014/34/EU |
| VVG | E27 | Ta -20°C ÷ +50°C verze "nt"" -40°C ÷ +50°C verze "nFt" | | |
| Karton (mm/ks): 355 x 240 x 240 / 2 | | | | |

**Technický popis:**
Těleso a víko jsou odlitky ze slitiny AlSi povrchově upraveny práškovou barvou RAL 1005. Po bocích tělesa jsou kabelové vývodky. Uvnitř je zabudována elektrovýzbroj. Svítidlo je konstruované jako průchozí, pro třífázové zapojení (pěti žilový kabel). Při použití svítidla jako koncové se volná kabelová vývodka zaslepí zátkou. Maximální průřez připojovacích vodičů je 4 mm$^2$.

**Instalace:**
Pomocí závěsného oka ø25 mm.

**Na objednávku:**
Zaslepovací zátka HSK-V-Ex PG16, zaslepovací šroub V-Ex PG16, zaslepovací šroub V-Ms-VMQ-Ex PG16.

| Typ | Doporučený světelný zdroj [W] | Teplotní třída | T max. povrchu [°C] | Napětí [V/Hz] | Hmotnost [kg] |
|---|---|---|---|---|---|
| 604.6 ntA | Vysokotlaká rtuťová výbojka HQL 125 | T6 | 70 | 230 / 50 | 5 |
| 604.6 ntB | Vysokotlaká rtuťová výbojka HQL 80 | T6 | 70 | 230 / 50 | 5 |
| 604.6 nFtA | Vysokotlaká rtuťová výbojka HQL 125 | T6 | 70 | 230 / 50 | 5 |
| 604.6 nFtB | Vysokotlaká rtuťová výbojka HQL 80 | T6 | 70 | 230 / 50 | 5 |

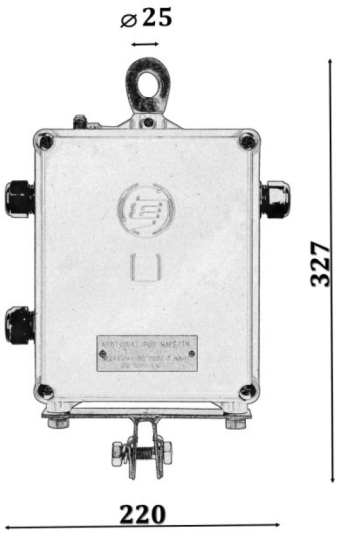

# PRŮMYSLOVÁ SVÍTIDLA

Pro osvětlení průmyslových prostorů vnitřních i venkovních.

# PEGAS LED

**Použití:**
Svítidlo pro osvětlení náročných průmyslových prostorů vnitřních i venkovních s vysokým stupněm mechanického namáhání.

| | | | |
|---|---|---|---|
| CE | ⏚ | IP65 | 220 - 240 V AC<br>190 - 245 V DC |
| LED | EVG | EVG DIMM | Ta<br>-35°C ÷ +45°C |
| Karton (mm/ks): | 410 x 240 x 240 / 1<br>430 x 240 x 240 / 1 K | | |

ENERGY SAVING LED 5 YEAR WARRANTY

**Technický popis:**
Těleso a příruba svítidla jsou odlitky ze slitiny AlSi povrchově upraveny práškovou barvou. Optický kryt je z kaleného skla. K horní části tělesa je připevněn ocelový závěs s okem. Po bocích tělesa jsou dvě kabelové vývodky. Uvnitř svítidla je zabudovaný LED modul. Svítidlo je konstruované jako průchozí, pro třífázové zapojení (pěti žilový kabel). Při použití svítidla jako koncové se volná kabelová vývodka zaslepí zátkou. Maximální průřez připojovacích vodičů je 4 mm$^2$.

**Instalace:**
Pomocí závěsného oka ø18 mm.

**Provedení:**
Svítidla se vyrábí v provedení s elektronickým regulovatelným předřadníkem (EVG DIMM). Svítidla jsou vybavena samoresetující tepelnou pojistkou a přepěťovou ochranou až do 4 kV. Svítidla jsou standardně dodávány s kabelovými vývodkami M25x1,5, dle přání i kabelové vývodky M20x1,5.

**Na objednávku:**
Stínidlo 254.5021/01, držák 4-99.7995 pro uchycení na strop, držák 338.2735 pro uchycení na stěnu, klíč 3-99.6158/1.

PEGAS LED, typ 591 41 01 (K)

| Příkon [W] / Světelný tok [lm] | Měrný světelný výkon [lm/W] | Úhel vyzařování [°] | Teplota chromatičnosti [K] | Index podání barev | Hmotnost [kg] |
|---|---|---|---|---|---|
| 45 / 6000 | 133 | 120 | 4000 | 80 | 10 |

**Písmeno „K" za typové označení budou svítidla vybavena ocelovými ochrannými koši (př. 591 41 01 K)*

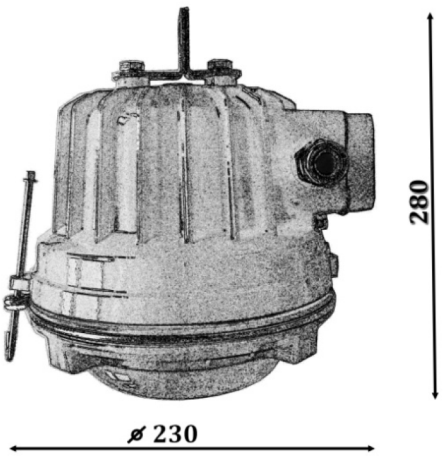

# JUNIOR LED

**Použití:**
Svítidlo pro osvětlení náročných průmyslových prostorů vnitřních i venkovních s vysokým stupněm mechanického namáhání.

| | | | |
|---|---|---|---|
| CE | ⏚ | IP66 | **220 - 240 V AC**<br>**190 - 245 V DC** |
| LED | EVG DIMM | EVG | **Ta**<br>-40°C ÷ +50°C |
| **Karton (mm/ks):** 355 x 240 x 240 / 1 | | | |

ENERGY SAVING LED 5 YEAR WARRANTY

**Technický popis:**
Těleso a příruba svítidla jsou odlitky ze slitiny AlSi povrchově upraveny práškovou barvou. Optický kryt je z kaleného skla. Po bocích tělesa jsou dvě kabelové vývodky. Uvnitř svítidla je zabudovaný LED modul. Svítidlo je konstruované jako průchozí, pro třífázové zapojení (pěti žilový kabel). Při použití svítidla jako koncové se volná kabelová vývodka zaslepí zátkou. Maximální průřez připojovacích vodičů je 4 mm$^2$.

**Instalace:**
Pomocí závěsného oka ø19 mm, držáku na strop 4-99.7995, pružného závěsu 2-99.5550.

**Provedení:**
Svítidla se vyrábí v provedení s elektronickým regulovatelným předřadníkem (EVG DIMM). Svítidla jsou vybavena samoresetující tepelnou pojistkou a přepěťovou ochranou až do 4 kV.

**Na objednávku:**
Stínidlo 254.5021/01, držák na strop 4-99.7995, pružný závěs 2-99.5550.

Junior LED, typ 591 15 01 (K)

| Příkon [W] / Světelný tok [lm] | Měrný světelný výkon [lm/W] | Úhel vyzařování [°] | Teplota chromatičnosti [K] | Index podání barev | Hmotnost [kg] |
|---|---|---|---|---|---|
| 30 / 3880 | 129 | 120 | 4000 | 80 | 6 |

**Písmeno „K" za typové označení budou svítidla vybavena ocelovými ochrannými koši (př. 591 15 01 K)*

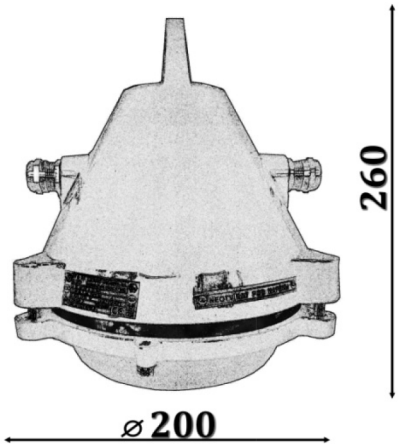


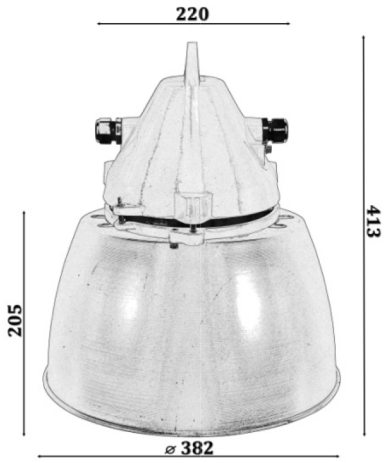

# FARMER I LED

**Použití:**
Svítidlo pro osvětlení průmyslových prostorů vnitřních i venkovních.

591 36 01 591 36 02 592 36 03 593 36 04

| | | | | |
|---|---|---|---|---|
| CE | ⏚ | IP54 | 220 - 240 V AC<br>190 - 245 V DC | |
| LED | EVG DIMM | EVG | IP65<br>591 36 02 | Ta<br>-35°C ÷ +40°C |
| Karton (mm/ks): | 1000 x 280 x 280 / 2<br>650 x 280 x 280 / 2 | | | |

**Technický popis:**
Těleso je z ocelového plechu povrchově upraveno práškovou barvou. Anorganický skleněný kryt s těsněním a ochranným košem jsou k tělesu připevněny čtyřmi kovovými uzávěry. Uvnitř svítidla je zabudovaný LED modul. Podle jednotlivých typů jsou součástí svítidla:připojovací skříň ze slitiny AlSi, ocel. trubka povrchově upravena práškovou barvou nebo pozinkovaný výložník z ocelového plechu. Svítidlo se vyrábí jako průchozí, je vybaveno dvěma kabelovými vývodkami. Maximální průřez připojovacích vodičů je 4 mm$^2$.

**Instalace:**
Na strop, na stěnu.

**Provedení:**
Dle přání i provedení svítidel se zesílenou korozivní ochranou – verze „pz“, provedení s ocel.ochranným košem – verze „K“, provedení s polykarbonátovým ochranným košem a nerezovými uzávěry – verze „p“. Svítidla se vyrábí v provedení s elektronickým regulovatelným předřadníkem (EVG DIMM), který umožňuje regulaci světelného toku a tím i příkonu svítidla na 50%. Svítidla jsou vybavena samoresetující tepelnou pojistkou a přepěťovou ochranou až do 4 kV.

**Na objednávku:**
Ocelový ochranný koš 1-99.6231, PMMA ochranný koš 182.5005, polykarbonátový ochranný koš 182.2540, ochranný skleněný kryt 232.5068/1, kovový uzávěr 4-99.8470/01, nerezový uzávěr 4-99.6180/01.

| Příkon [W] / Světelný tok [lm] | Měrný světelný výkon [lm/W] | Úhel vyzařování [°] | Teplota chromatičnosti [K] | Index podání barev |
|---|---|---|---|---|
| 30 / 3880 | 129 | 120 | 4000 | 80 |

| Typ | Světelný zdroj [W] | Součástí svítidla | Hmotnost [kg] |
|---|---|---|---|
| 591 36 01 (K) | LED 30 | Připojovací skříň | 4,8 |
| 591 36 02 (K) | LED 30 | Držák | 4,8 |
| 592 36 03 (K) | LED 30 | Trubka a připojovací skříň | 4,8 |
| 593 36 04 (K) | LED 30 | Výložník | 4,8 |

**Přidáním písmena „K" za typové označení budou svítidla vybavena ocelovými ochrannými koši (př. 591 36 01 K)*
***Přidáním písmena „p" za typové označení budou svítidla vyrobena s polykarbonátovým ochranným košem a nererzovými uzávěry - pro náročné provozy (př. 591 36 01 p)*
****Přidáním písmena „pz" za typové označení budou svítidla vyrobena se zesílenou ochranou proti korozi - pro zvláště náročné provozy*

# FARMER II LED

**Použití:**
Svítidlo pro osvětlení průmyslových prostorů vnitřních i venkovních.

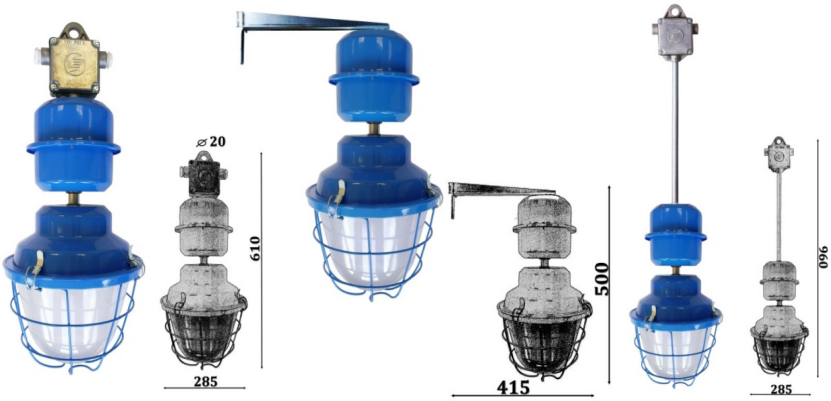


591 37 01 593 37 04 592 37 03

| | | | |
|---|---|---|---|
| CE | ⏚ | IP54 | 220 - 240 V AC<br>190 - 245 V DC |
| LED | EVG DIMM | EVG | Ta<br>-35°C ÷ +35°C |
| Karton (mm/ks): | 1000 x 280 x 280 / 1<br>650 x 280 x 280 / 1 | | |

ENERGY SAVING LED 5 YEAR WARRANTY

**Technický popis:**
Těleso je z ocelového plechu povrchově upraveno práškovou barvou. Anorganický skleněný kryt s těsněním a ochranným košem jsou k tělesu připevněny čtyřmi kovovými uzávěry. Uvnitř svítidla je zabudovaný LED modul. Podle jednotlivých typů jsou součástí svítidla: připojovací skříň ze slitiny AlSi, ocelová trubka povrchově upravena práškovou barvou nebo pozinkovaný výložník z ocelového plechu. Svítidlo se vyrábí jako průchozí, je vybaveno dvěma kabelovými vývodkami. Maximální průřez připojovacích vodičů je 4 mm$^2$.

**Instalace:**
Na strop, na stěnu.

**Provedení:**
Dle přání i provedení svítidel se zesílenou korozivní ochranou – verze „pz“, provedení s ocelovým ochranným košem – verze „K“, provedení s polykarbonátovým ochranným košem a nerezovými uzávěry – verze „p“. Svítidla se vyrábí v provedení s elektronickým regulovatelným předřadníkem (EVG DIMM), který umožňuje regulaci světelného toku a tím i příkonu svítidla. Svítidla jsou vybavena samoresetující tepelnou pojistkou a přepěťovou ochranou až do 4 kV.

**Na objednávku:**
Ocelový ochranný koš 1-99.6231, PMMA ochranný koš 182.5005, polykarbonátový ochranný koš 182.2540, ochranný skleněný kryt 232.5068/1, kovový uzávěr 4-99.8470/01, nerezový uzávěr 4-99.6180/01.

| Příkon [W] / Světelný tok [lm] | Měrný světelný výkon [lm/W] | Úhel vyzařování [°] | Teplota chromatičnosti [K] | Index podání barev |
|---|---|---|---|---|
| 45 / 6000 | 133 | 120 | 4000 | 80 |

| Typ | Světelný zdroj [W] | Součástí svítidla (viz foto) | Hmotnost [kg] |
|---|---|---|---|
| 591 37 01 (K) | LED 45 | Připojovací skříň | 8 |
| 592 37 03 (K) | LED 45 | Trubka připojovací skříň | 8 |
| 593 37 04 (K) | LED 45 | Výložník | 8 |

**Přidáním písmena „K" za typové označení budou svítidla vybavena ocelovými ochrannými koši (př. 591 37 01 K)*
***Přidáním písmena „p" za typové označení budou svítidla vyrobena s polykarbonátovým ochranným košem a nererzovými uzávěry - pro náročné provozy (př. 591 37 01 p)*
****Přidáním písmena „pz" za typové označení budou svítidla vyrobena se zesílenou ochranou proti korozi - pro zvláště náročné provozy*

# TUB LED

**Použití:**
Svítidlo pro osvětlení průmyslových prostorů vnitřních i venkovních.

| | | | | |
|---|---|---|---|---|
| CE | | IP66 | F | 24 V DC |
| LED | EVG DIMM | EVG | Ta<br>-35°C ÷ +40°C<br>-25°C ÷ +40°C verze „EM"<br>-35°C ÷ +50°C verze t" | |
| EMERGENCY | 220 - 240 V AC<br>190 - 245 V DC | | | |
| Karton (mm/ks): 410 x 460 x 170 / 2 | | | | |

**Technický popis:**
Těleso a příruba svítidla jsou odlitky ze slitiny AlSi povrchově upraveny práškovou barvou. Optický kryt je z tvrzeného skla. Po bocích tělesa jsou dvě kabelové vývodky. Uvnitř svítidla je zabudovaný LED modul. Svítidlo je konstruované jako průchozí. Při použití svítidla jako koncové se volná kabelová vývodka zaslepí zátkou. Maximální průřez připojovacích vodičů je 2,5 mm$^2$.

**Instalace:**
Na strop, na stěnu nebo na jiný pevný podklad (konstrukci) zajišťující pevné spojení.

**Provedení:**
Svítidla se vyrábí v provedení s elektronickým regulovatelným předřadníkem (EVG DIMM), který umožňuje regulaci světelného toku a tím i příkonu svítidla na 50%. Svítidla jsou vybavena samoresetující tepelnou pojistkou a přepěťovou ochranou až do 4 kV. Nouzové provedení svítidla typ 591 34 01EM se vyrábí v provedení pro trvalé (M) i netrvalé (NM) nouzové osvětlení, s autonomností 3 hodiny. Svítidlo typ 591 34 24 je napájeno zdrojem na 24 V DC.

**Na objednávku:**
Skleněný kryt 132.5069, ochranný koš 1-99.8535/1.

| Typ | Příkon [W] / Světelný tok [lm] | Měrný světelný výkon [lm/W] | Úhel vyzařování [°] | Teplota chromatičnosti [K] | Index podání barev | Hmotnost [kg] |
|---|---|---|---|---|---|---|
| 591 34 01 | 35 / 3550 | 101 | 120 | 4000 | 80 | 6 |
| 591 34 01 t | 25 / 2600 | 104 | 120 | 4000 | 80 | 6 |
| 591 34 24 | 13 / 1350 | 103 | 120 | 4000 | 80 | 6 |

| Typ | Příkon [W] / Světelný tok [lm] | Světelný zdroj | Verze | Autonomnost [h] | Hmotnost [kg] |
|---|---|---|---|---|---|
| 591 34 01 EM | 10 / 380 | 3 x LED Philips | M / NM | 3 | 4,9 |

# TURTLE LED

**Použití:**
Svítidlo pro osvětlení průmyslových prostorů vnitřních i venkovních.

| | | | | |
|---|---|---|---|---|
| CE | ⏚ | IP66 | F | 220 - 240 V AC<br>190 - 245 V DC |
| LED | EVG DIMM | EVG | Ta<br>-35°C ÷ +40°C | |
| Karton (mm/ks): 400 x 400 x 190 / 1 | | | | |

**Technický popis:**
Těleso a příruba svítidla jsou odlitky ze slitiny AlSi povrchově upraveny práškovou barvou. Po bocích tělesa jsou dvě kabelové vývodky. Uvnitř svítidla je zabudovaný LED modul. Svítidlo je konstruované jako průchozí. Při použití svítidla jako koncové se volná kabelová vývodka zaslepí zátkou. Maximální průřez připojovacích vodičů je 2,5 mm$^2$.

**Instalace:**
Na strop, na stěnu nebo na jiný pevný podklad (konstrukci) zajišťující pevné spojení.

**Provedení:**
Svítidla se vyrábí v provedení s elektronickým regulovatelným předřadníkem (EVG DIMM). Svítidla jsou vybavena samoresetující tepelnou pojistkou a přepěťovou ochranou až do 4 kV.

**Na objednávku:**
Zaslepovací zátka PG11/M16, skleněný kryt 232.5070, ochranný koš 1-99.8534/1.

TURTLE LED, typ 591 35 01

| Příkon [W] / Světelný tok [lm] | Měrný světelný výkon [lm/W] | Úhel vyzařování [°] | Teplota chromatičnosti [K] | Index podání barev | Hmotnost [kg] |
|---|---|---|---|---|---|
| 50 / 6000 | 120 | 120 | 4000 | 80 | 6 |

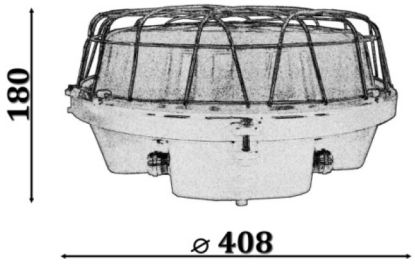


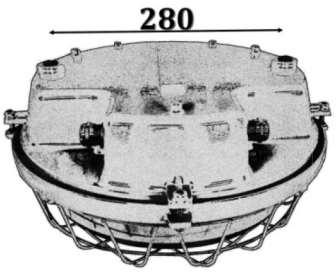

# STAR LED

## Použití:

Svítidlo pro osvětlení vlhkých, prašných průmyslových prostorů vnitřních i venkovních, jako jsou haly, sklady, dílny, chodby, sklepy, garáže, sportovní zařízení a prostředí, kde je důležitá energetická účinnost a dlouhá životnost světelného zdroje.

| | | | | |
|---|---|---|---|---|
| CE | | IP65 | LED | 230V 50Hz |
| Karton (mm/ks):<br>STAR LED 136, 236 - 1275x95x95 / 1<br>STAR LED 258 - 1575x95x95 / 1 | | | | Ta<br>+30°C |

**Technický popis:**
Těleso svítidla, uzávěry i optický kryt (opálový) jsou vyrobeny z polykarbonátu. Nosná deska s elektrovýzbrojí uvnitř svítidla je vyrobena z ocelového plechu, povrchově upraveného práškovou barvou. Maximální průřez připojovacích vodičů je 2,5 mm$^2$.

**Instalace:**
Na strop, na stěnu, lankovým závěsem.

**Na objednávku:**
Ocelové uzávěry.

| Typ | Příkon [W] / Světelný tok [lm] | Teplota chromatičnosti [K] | Hmotnost [kg] | Rozměry AxBxCxD [mm] |
|---|---|---|---|---|
| STAR LED-118 PC/PC | 13 / 2200 | 3000, 4000 | 1 | 660x90x90x350 |
| STAR LED-136 PC/PC | 25 / 4400 | 3000, 4000 | 1,7 | 1270x90x90x900 |
| STAR LED-158 PC/PC | 31 / 5500 | 3000, 4000 | 2,1 | 1570x90x90x1200 |
| STAR LED-218 PC/PC | 25 / 4400 | 3000, 4000 | 1,4 | 660x140x90x350 |
| STAR LED-236 PC/PC | 50 / 8800 | 3000, 4000 | 2,5 | 1270x140x90x900 |

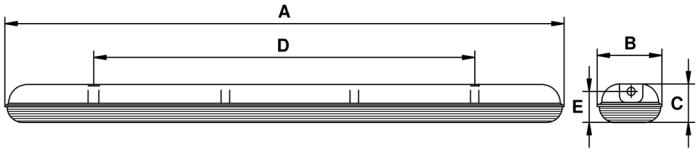

# ALOX LED

## Použití:

Svítidlo pro osvětlení průmyslových prostorů vnitřních i venkovních, jako jsou haly, sklady, dílny, chodby, sklepy, garáže, sportovní zařízení, zvláště pak prostory, které jsou vystaveny většímu mechanickému namáhání. Svítidla jsou také vhodná do prostředí, kde je důležitá energetická účinnost a dlouhá životnost světelného zdroje.

| | | | | |
|---|---|---|---|---|
| CE | | IP65 | LED | 230V 50Hz |
| Karton: | ALOX 214 - 636 x 111 x 76<br>ALOX 228 -1226 x 111 x 76<br>ALOX 235 -1526 x 111 x 76 | | | Ta +30°C |

**Technický popis:**

Těleso svítidla je tvořeno hliníkovým profilem, z obou stran uzavřeného hliníkovými krytkami. Optický kryt je z tvrzeného skla, které je s tělesem spojeno pomocí nerezových spon. Maximální průřez připojovacích vodičů je 2,5 mm$^2$.

**Instalace:**

Na strop, na stěnu, lankovým závěsem.

| Typ | Příkon [W] / Světelný tok [lm] | Teplota chromatičnosti [K] | Hmotnost [kg] | Rozměry AxBxCxD [mm] |
|---|---|---|---|---|
| ALOX LED-214 | 13 / 2200 | 3000, 4000 | 2,4 | 635x110x75x55 |
| ALOX LED-228 | 29 / 4400 | 3000, 4000 | 4,1 | 1225x110x75x55 |
| ALOX LED-235 | 31 / 5500 | 3000, 4000 | 5,1 | 1525x110x75x55 |

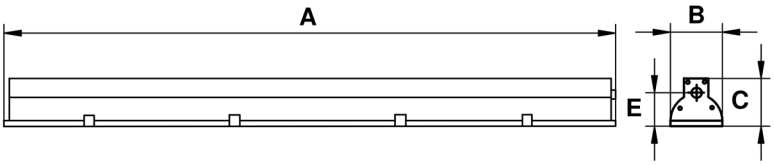

# ES STP LED

**Použití:**
Svítidlo pro osvětlení průmyslových prostorů, jako jsou haly, sklady, dílny, zvláště pak prostory, kde je důležitá energetická účinnost a dlouhá životnost světelného zdroje.

| | | | | |
|---|---|---|---|---|
| CE | | IP65 | LED | 230V 50Hz |
| **Karton (mm/ks):** 250 x 350 x 203 / 1 | | | | |

**Technický popis:**
Těleso svítidla je hliníkový odlitek povrchově upraven práškovou barvou. Optický ochranný kryt je z tvrzeného skla. Uvnitř svítidla je zabudovaný LED modul. Maximální průřez připojovacích vodičů je 2,5 mm$^2$.

**Instalace:**
Závěsem pomocí oka, případně připevnění na stěnu, strop nebo konstrukci prostřednictvím polohovatelné konzoly.

**Na objednávku:**
Stínidlo, aretační polohovatelný držák.

| Typ | Příkon [W] / Světelný tok [lm] | Index podání barev | Teplota chromatičnosti [K] | Rozměry [mm] |
|---|---|---|---|---|
| ES STP LED-100 | 100 / 13 000 | >80 | 4000 | Ø280x200 |
| ES STP LED-150 | 150 / 19 500 | >80 | 4000 | Ø280x200 |
| ES STP LED-200 | 200 / 26 000 | >80 | 4000 | Ø280x228 |

# PRACHO LED

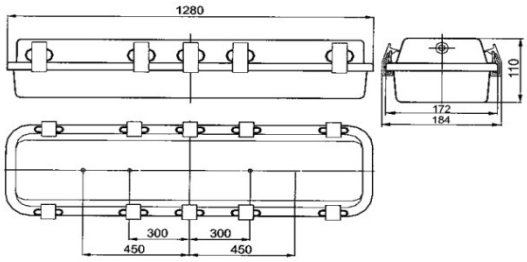


## Použití:

Svítidlo pro osvětlení vlhkých, prašných průmyslových prostorů vnitřních i venkovních, jako jsou haly, sklady, dopravní terminály, dílny, chodby, sklepy, zvláště prostředí se zvýšeným výskytem agresivních chemikálií.

| | | | |
|---|---|---|---|
| CE | | IP65 | EMERGENCY |
| LED | EVG DIMM | EVG | Karton (mm/ks): 1290 x 190 x 120 / 1 |
| Ta<br>-25°C ÷ + 40°C (591 31 01, 06)<br>-25°C ÷ + 45°C (591 31 02,03, 07, 08)<br>-25°C ÷ + 50°C (591 31 04,05,09,10) | | | **120-277 V AC**<br>**175-265 V DC**<br>**220-240 V AC**<br>**50/60 Hz** |

ENERGY SAVING

5 YEAR WARRANTY

**Technický popis:**

Těleso svítidla je z ocelového nebo nerezového plechu, vývodky a uzávěry jsou z nerezové oceli nebo z plastu. Optický kryt je z prizmatického PC. Nosná deska s elektrovýzbrojí uvnitř svítidla je vyrobena z ocelového plechu, povrchově upraveného práškovou barvou. Elektrovýzbroj tvoří LED modul s regulovatelným napájecím zdrojem. Maximální průřez připojovacích vodičů je 2,5 mm$^2$. Svítidlo je konstruováno jako průchozí s pětipólovou svorkovnicí.

**Instalace:**

Závěsem, pevně na strop, na stěnu, případně výložník.

**Provedení:**

Elektronický předřadník (EVG), elektronický regulovatelný předřadník (EVG DIMM), s nouzová jednotka (EM, autonomnost 1 nebo 2 hodiny).

**Na objednávku:**

Optický PC kryt 1-99.9617, plastový uzávěr 4-99.10213/1, nerezový uzávěr 4-99.6188/1, kabelové vývodky, upevňovací příslušenství.

| Typ - ocel | Příkon [W] / Světelný tok [lm] | Měrný světelný výkon [lm/W] | Teplota chromatičnosti [K] | Index podání barev | Rozměry A x B x C [mm] | Hmotnost [kg] |
|---|---|---|---|---|---|---|
| 591 31 01 | 70 / 10720 | 153 | 4000 | 80 | 1280x184x110 | 6 |
| 591 31 02 | 50 / 8050 | 161 | 4000 | 80 | 1280x184x110 | 6 |
| 591 31 03 | 40 / 6190 | 155 | 4000 | 80 | 1280x184x110 | 6 |
| 591 31 04 | 25 / 3920 | 157 | 4000 | 80 | 1280x184x110 | 6 |
| 591 31 05 | 20 / 3090 | 155 | 4000 | 80 | 1280x184x110 | 6 |

| Typ - nerez | Příkon [W] / Světelný tok [lm] | Měrný světelný výkon [lm/W] | Teplota chromatičnosti [K] | Index podání barev | Rozměry A x B x C [mm] | Hmotnost [kg] |
|---|---|---|---|---|---|---|
| 591 31 06 | 70 / 10720 | 153 | 4000 | 80 | 1280x184x110 | 6 |
| 591 31 07 | 50 / 8050 | 161 | 4000 | 80 | 1280x184x110 | 6 |
| 591 31 08 | 40 / 6190 | 155 | 4000 | 80 | 1280x184x110 | 6 |
| 591 31 09 | 25 / 3920 | 157 | 4000 | 80 | 1280x184x110 | 6 |
| 591 31 10 | 20 / 3090 | 155 | 4000 | 80 | 1280x184x110 | 6 |

**Přidáním písmene „K“ za typové označení budou svítidla vybavena ocelovými nebo nerezovými ochrannými koši (př. 591 31 01K)*

# ES TIL, ES TIL OPTIK

**Použití:**
Svítidlo pro osvětlení vlhkých, prašných průmyslových prostorů vnitřních i venkovních, jako jsou haly, sklady, dílny, chodby, sklepy.

| | | | |
|---|---|---|---|
| CE | | IP65 | 100-277 V AC |
| LED | EVG DIMM | IP66 | Ta -20°C ÷ +50°C |
| IK09 | EVG | Karton (mm/ks): 1630 x 200 x 100 / 1 | |

**Technický popis:**
Těleso je tvořeno z PC. Uzávěry jsou vyrobeny z pozinkované oceli. Optický kryt je z prizmatického PC (TIL) nebo z čirého PC (TIL OPTIK). Nosná elektro deska uvnitř svítidla je vyrobena z ocelového plechu, povrchově upraveného práškovou barvou. Na desce je připevněn elektronický napaječ a jednotlivé LED moduly. Svítidlo je konstruováno jako průchozí. Maximální průřez připojovacích vodičů je 2,5 mm$^2$.

**Instalace:**
Pevné uchycení na zeď, stěnu nebo konzolu; případně závěsem pomocí ocelového lankového systému.

**Provedení:**
Svítidlo se vyrábí v provedení s regulovatelným elektronickým napaječem, vyzařovací úhel čoček LED modulu je 120° (TIL) nebo 60° (TIL OPTIK).

| Typ | Příkon [W] / Světelný tok [lm] | Teplota chromatičnosti [K] | Rozměry AxC [mm] | IP | Hmotnost [kg] |
|---|---|---|---|---|---|
| ES Til 28W | 28 / 3100 | 4000 | 600x105x108 | IP66 | 0,8 |
| ES Til 45W | 45 / 4611 | 4000 | 1270x105x108 | IP66 | 1,3 |
| ES Til 58W | 58 / 6211 | 4000 | 1570x105x108 | IP66 | 1,6 |
| ES Til Optik 48W | 48 / 5706 | 4000 | 1270x100x75 | IP65 | 1,6 |
| ES Til Optik 63W | 63 / 7409 | 4000 | 1570x100x75 | IP65 | 2 |

# FARMER I

**Použití:**
Svítidlo pro osvětlení průmyslových prostorů vnitřních i venkovních.

511 29 01
581 29 01

511 29 02

513 04 01
583 04 01

512 04 01
582 04 01

| | | | | |
|---|---|---|---|---|
| CE | ⏚ | D | IP54 | IP65 *pro 511 29 02* |
| E27 | VVG | G24d-3 | Ta<br>-25°C ÷ +40°C<br>-40°C ÷ +60°C verze "tF" | |
| Karton (mm/ks): | 1000 x 280 x 280 / 2<br>650 x 280 x 280 / 2 | | | |

**Technický popis:**
Těleso je z ocelového plechu povrchově upraveno práškovou barvou. Anorganický skleněný kryt s těsněním a ochranným košem jsou k tělesu připevněny čtyřmi kovovými uzávěry. Podle jednotlivých typů jsou součástí svítidla: připojovací skříň ze slitiny AlSi, ocelová trubka povrchově upravena práškovou barvou nebo pozinkovaný výložník z ocelového plechu. Svítidlo se vyrábí jako průchozí, je vybaveno dvěma kabelovými vývodkami. Maximální průřez připojovacích vodičů je 4 $mm^2$.

**Instalace:**
Na strop, na stěnu.

**Provedení:**
Dle přání i provedení svítidel se zesílenou korozivní ochranou – verze „pz“, provedení s ocelovým ochranným košem – verze „K“, provedení s polykarbonátovým ochranným košem a nerezovými uzávěry – verze „p“.

**Na objednávku:**
Ocelový ochranný koš 1-99.6248, PMMA ochranný koš 182.5005, polykarbonátový ochranný koš 182.2540, ochranný skleněný kryt 232.5068/1, kovový uzávěr 4-99.8470/01, nerezový uzávěr 4-99.6180/01.

| Typ | Doporučený světelný zdroj [W] | Součastí svítidla | Hmotnost [kg] |
|---|---|---|---|
| 511 29 01 (tF) | Žárovka CLAS max. 200<br>**Halogenová žárovka EcoClassic max. 140<br>**Směsová výbojka HWL 160 | Připojovací skříň | 4,2 |
| 511 29 02 (tF) | | Držák | 4,2 |
| 512 04 01 (tF) | | Trubka a připojovací skříň | 4,2 |
| 513 04 01 (tF) | | Výložník | 4,2 |
| 581 29 01 | Kompaktní zářivka DULUX D 26 | Připojovací skříň | 5,1 |
| 582 04 01 | | Trubka a připojovací skříň | 5,1 |
| 583 04 01 | | Výložník | 5,1 |

**Přidáním písmena „K" za typové označení budou svítidla vybavena ocelovými ochrannými koši (př. 511 29 01 K)*
***Typy a omezenou teplotou povrchu*
****Přidáním písmena „p" za typové označení budou svítidla vyrobena s polykarbonátovým ochranným košem a nererzovými uzávěry - pro náročné provozy (př. 511 29 01 p)*
*****Přidáním písmena „pz" za typové označení budou svítidla vyrobena se zesílenou ochranou proti korozi - pro zvláště náročné provozy*

*Libovolné kombinace speciálních provedení dle přání zákazníka*

# FARMER II

**Použití:**
Svítidlo pro osvětlení průmyslových prostorů vnitřních i venkovních.

541 17 01
541 24 01

543 01 01
543 05 01

542 02 01
542 07 01

| | | | |
|---|---|---|---|
| CE | ⏚ | **IP54** | **Ta** -25°C ÷ +40°C |
| VVG | EVG | **Karton (mm/ks):** 1000 x 280 x 280 / 1<br>650 x 280 x 280 / 1<br>860 x 440 x 280 / 2 | |
| **E27** | **230V 50Hz** | | |

**Technický popis:**
Těleso je z ocelového plechu povrchově upraveno práškovou barvou. Anorganický skleněný kryt s těsněním a ochranným košem jsou k tělesu připevněny čtyřmi kovovými uzávěry. Podle jednotlivých typů jsou součástí svítidla: připojovací skříň ze slitiny AlSi, ocelová trubka povrchově upravena práškovou barvou nebo pozinkovaný výložník z ocelového plechu. Svítidlo se vyrábí jako průchozí, je vybaveno dvěma kabelovými vývodkami. Maximální průřez připojovacích vodičů je 4 mm$^2$.

**Instalace:**
Na strop, na stěnu.

**Provedení:**
Dle přání i provedení svítidel se zesílenou korozivní ochranou – verze „pz“, provedení s ocelovým ochranným košem – verze „K“, provedení s polykarbonátovým ochranným košem a nerezovými uzávěry – verze „p“, provedení s elektronickým předřadníkem (EVG) – verze „EP".

**Na objednávku:**
Ocelový ochranný koš 1-99.6248, PMMA ochranný koš 182.5005, polykarbonátový ochranný koš 182.2540, ochranný skleněný kryt 232.5068/1, kovový uzávěr 4-99.8470/01, nerezový uzávěr 4-99.6180/01.

| Typ | Doporučený světelný zdroj [W] | Součastí svítidla | Hmotnost [kg] |
|---|---|---|---|
| 541 17 01 | Vysokotlaká rtuťová výbojka 125 | Připojovací skříň | 7,1 |
| 541 24 01 | Vysokotlaká sodíková výbojka 70 | Připojovací skříň | 7,3 |
| 541 24 01 | Vysokotlaká halogenidová výbojka 70 | Připojovací skříň | 7,3 |
| 541 24 01 EP | Vysokotlaká halogenidová výbojka 70 | Připojovací skříň | 7 |
| 542 02 01 | Vysokotlaká rtuťová výbojka 125 | Trubka a připojovací skříň | 7,1 |
| 542 07 01 | Vysokotlaká sodíková výbojka 70 | Trubka a připojovací skříň | 7,3 |
| 542 07 01 | Vysokotlaká halogenidová výbojka 70 | Trubka a připojovací skříň | 7,3 |
| 543 01 01 | Vysokotlaká rtuťová výbojka 125 | Výložník | 7,1 |
| 543 05 01 | Vysokotlaká sodíková výbojka 70 | Výložník | 7,3 |

**Přidáním písmena „K" za typové označení budou svítidla vybavena ocelovými ochrannými koši (př. 541 27 01 K)*
***Přidáním písmena „p" za typové označení budou svítidla vyrobena s polykarbonátovým ochranným košem a nererzovými uzávěry - pro náročné provozy (př. 541 27 01 p)*
****Přidáním písmena „pz" za typové označení budou svítidla vyrobena se zesílenou ochranou proti korozi - pro zvláště náročné provozy*

# FARMER III

**Použití:**
Svítidlo pro osvětlení průmyslových prostorů vnitřních i venkovních. Svítidlo je nekompenzované.

| | | | | |
|---|---|---|---|---|
| CE | ⏚ | **230V 50Hz** | **IP54** | **Ta** -25°C ÷ +55°C (t) -40°C ÷ +40°C (F) |
| VVG | **E27** | **Karton (mm/ks):** 650 x 280 x 290 /1 | | |

**Technický popis:**
Těleso je z ocelového plechu povrchově upraveno. Svítidlo se skládá z předřadníkové skříně – odlitek ze slitiny AlSi a tělesa z ocelového plechu, povrchově upraveny práškovou barvou. Anorganický skleněný kryt s těsněním a ochranným košem z polykarbonátu jsou k tělesu připevněny čtyřmi nerezovými uzávěry. Maximální průřez připojovacích vodičů je 4 mm$^2$.

**Instalace:**
Na strop, pomocí závěsného oka ø30 mm.

**Provedení:**
Provedení s ocelovým ochranným košem – verze „K“.

**Na objednávku:**
Ocelový ochranný koš 1-99.6248, polykarbonátový ochranný koš 182.2540, ochranný skleněný kryt 232.5068/1, nerezový uzávěr 4-99.6180/01.

| Typ | Doporučený světelný zdroj [W] | Hmotnost [kg] |
|---|---|---|
| 541 18 01 t | Vysokotlaká rtuťová výbojka HQL 125 | 7,1 |
| 541 18 02 t | Vysokotlaká sodíková / halogenidová výbojka 70 | 7,1 |
| 541 18 03 F | Halogen. výbojka HCI-E 150 | 7,5 |
| 541 18 04 F | Halogen. výbojka HQI-E 100 | 7,5 |

**Přidáním písmena „K" za typové označení budou svítidla vybavena ocelovými ochrannými koši (př. 541 18 01 Kt)*

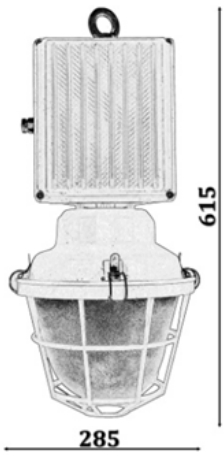

# JUNIOR

**Použití:**
Svítidlo pro osvětlení náročných průmyslových prostorů vnitřních i venkovních s vysokým stupněm mechanického namáhání.

| | | | | |
|---|---|---|---|---|
| CE | ⏚ | 230V 50Hz | IP66 | Ta -40°C ÷ +50°C |
| VVG | E27 | Karton: | 410 x 240 x 240 / 1<br>430 x 240 x 240 / 1 K | |

**Technický popis:**
Těleso a příruba svítidla jsou odlitky ze slitiny AlSi povrchově upraveny práškovou barvou. Optický kryt je z kaleného skla. Po bocích tělesa jsou dvě kabelové vývodky. Uvnitř svítidla je zabudována elektrovýzbroj a reflektor. Svítidlo je konstruované jako průchozí, pro třífázové zapojení (pěti žilový kabel). Při použití svítidla jako koncové se volná kabelová vývodka zaslepí zátkou. Maximální průřez připojovacích vodičů je 4 mm$^2$.

**Instalace:**
Pomocí závěsného oka ø19 mm, držáku na strop 4-99.7995, pružného závěsu 2-99.5550.

**Na objednávku:**
Stínidlo 254.5021/01, ochraný koš 2-99.6195, držák na strop 4-99.7995, pružný závěs 2-99.5550, ochranné sklo 332.5018.

| Typ | Doporučený světelný zdroj [W] | Napětí [V/Hz] | Hmotnost [kg] |
|---|---|---|---|
| 511 14 07 | Halogen. žárovka Philips EcoClassic 140 | 230 / 50 | 5 |
| 511 14 07 | Žárovka CLAS 200 | 230 / 50 | 5 |
| 511 14 07 | Směsová výbojka HWL 160 | 230 / 50 | 5 |
| 511 14 07 | *Vysokotlaká rtuťová výbojka HQL 80 | 230 / 50 | 5 |
| 511 14 07 | **Vysokotlaká rtuťová výbojka HQL 125 | 230 / 50 | 5 |

**Přidáním písmena „K" za typové označení budou svítidla vybavena ocelovými ochrannými koši (př. 511 14 07 K)*
***Svítidlo osazené rtuťovou výbojkou HQL 80 W / HQL 125 W vyžaduje předřadnou skříň typu BOX 2*

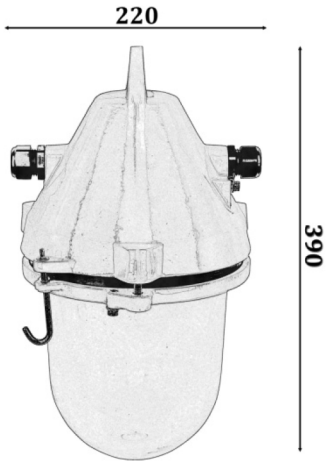


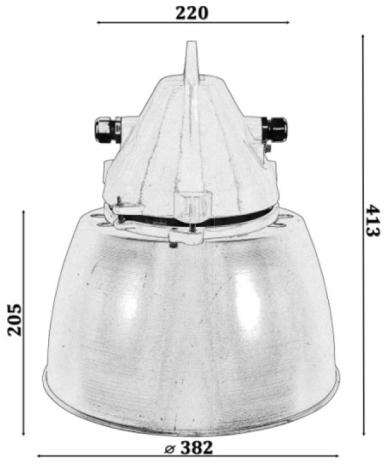

# PEGAS

**Použití:**
Svítidlo pro osvětlení náročných průmyslových prostorů vnitřních i venkovních s vysokým stupněm mechanického namáhání.

| | | | | |
|---|---|---|---|---|
| CE | ⏚ | 230V 50Hz | IP65 | Ta -40°C ÷ +50°C |
| VVG | E27 | Karton: | 410 x 240 x 240 / 1<br>430 x 240 x 240 / 1 K | |

**Technický popis:**
Těleso a příruba svítidla jsou odlitky ze slitiny AlSi povrchově upraveny práškovou barvou. Optický kryt je z kaleného skla. K horní časti tělesa je připevněn ocelový závěs s okem. Po bocích tělesa jsou dvě kabelové vývodky. Uvnitř svítidla je zabudována ocelová základová deska s elektrovýzbrojí a reflektorem. Svítidlo je konstruované jako průchozí, pro třífázové zapojení (pěti žilový kabel). Při použití svítidla jako koncové se volná kabelová vývodka zaslepí zátkou. Maximální průřez připojovacích vodičů je 4 mm$^2$.

**Instalace:**
Pomocí ocelového závěsu s okem ø18 mm, držáku na strop 4-99.7995.

**Provedení:**
Svítidla jsou standardně dodávány s kabelovými vývodkami M25x1,5, dle přání i kabelové vývodky M20x1,5.

**Na objednávku:**
Stínidlo 254.5021/01, ochranný koš 2-99.7461, držák 4-99.7995, pro uchycení na strop, držák 338.2735 pro uchycení na stěnu, klíč 3-99.6158/1, sklo 3-995722/1.

| Typ | Doporučený světelný zdroj [W] | Napětí [V/Hz] | Hmotnost [kg] |
|---|---|---|---|
| 511 41 01 | Halogen. žárovka Philips EcoClassic 140 | 230 / 50 | 8,5 |
| 511 41 01 | Halogen. žárovka Philips EcoClassic 105 | 230 / 50 | 8,5 |
| 511 41 01 | Halogen. žárovka Philips EcoClassic 70 | 230 / 50 | 8,5 |
| 511 41 01 | Žárovka CLAS 200 | 230 / 50 | 8,5 |
| 511 41 01 | Žárovka CLAS 150 | 230 / 50 | 8,5 |
| 511 41 01 | Žárovka CLAS 60-100 | 230 / 50 | 8,5 |
| 511 41 01 | Směsová výbojka HWL 160 | 230 / 50 | 8,5 |
| 541 41 01 | Vysokotlaká rtuťová výbojka HQL 80 | 230 / 50 | 8,5 |
| 541 41 01 | Vysokotlaká sodíková výbojka NAV-E 50/I | 230 / 50 | 9 |
| 541 41 02 | Vysokotlaká rtuťová výbojka HQL 125 | 230 / 50 | 9 |
| 541 41 02 | Vysokotlaká sodíková výbojka NAV-E 110/I | 230 / 50 | 9 |
| 541 41 03 | Vysokotlaká halogenidová výbojka HQI 70 | 230 / 50 | 9 |

**Přidáním písmena „K" za typové označení budou svítidla vybavena ocelovými ochrannými koši (př. 511 41 01 K)*

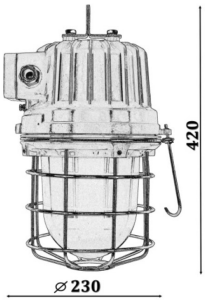

# TUB

**Použití:**
Svítidlo pro osvětlení průmyslových prostorů vnitřních i venkovních.

| | | | | | |
|---|---|---|---|---|---|
| CE | 230V 50Hz | ⏚ | E27 | G23 | IP66 |
| EMERGENCY | 24V DC | F | Ta<br>-25°C ÷ 40°C<br>0°C ÷ 40°C verze „EM"<br>-40°C ÷ 60°C verze "tF" | | |
| **Karton (mm/ks):** 410 x 460 x 170 / 1 | | | | | |

**Technický popis:**
Těleso a příruba svítidla jsou odlitky ze slitiny AlSi povrchově upraveny práškovou barvou. Optický kryt je z tvrzeného skla. Po bocích tělesa jsou dvě kabelové vývodky. Uvnitř svítidla je zabudována elektrovýzbroj a reflektor. Svítidlo je konstruované jako průchozí. Při použití svítidla jako koncové se volná kabelová vývodka zaslepí zátkou. Maximální průřez připojovacích vodičů je 2,5 mm$^2$.

**Instalace:**
Na strop, na stěnu nebo na jiný pevný podklad (konstrukci) zajišťující pevné spojení.

**Provedení:**
Nouzové provedení svítidla typ 511 32 01EM se vyrábí v provedení pro trvalé (M) i netrvalé (NM) nouzové osvětlení, s autonomností 2 hodiny.

**Na objednávku:**
Předřadná skříň BOX 2 pro osazení výbojkou, zaslepovací zátka PG11/M16, skleněný kryt 132.5069, ochranný koš 1-99.8535/1.

| Typ | Doporučený světelný zdroj [W] | Napětí [V/Hz] | Hmotnost [kg] |
|---|---|---|---|
| 511 32 01 | Halogenová žárovka Philips EcoClassic 140 | 230 / 50 | 4 |
| 511 32 01 | Žárovka CLAS 200 | 230 / 50 | 4 |
| 511 32 01 | Směsová výbojka HWL 160 | 230 / 50 | 4 |
| 511 32 01 | *Vysokotlaká rtuťová výbojka HQL 80 | 230 / 50 | 4 |
| 511 32 01 | *Vysokotlaká rtuťová výbojka HQL 125 | 230 / 50 | 4 |
| 511 32 01 | Kompaktní zářivka DULUX EL 23 | 230 / 50 | 4 |
| 511 32 24 | Žárovka na 24 V DC, 100 | 24 V DC | 4 |
| 581 01 01 | 1 x kompaktní zářivka DULUX S 9/11 | 230 / 50 | 4 |
| 581 01 02 | 2 x kompaktní zářivka DULUX S 9/11 | 230 / 50 | 4 |
| 511 32 01 EM | Kompaktní zářivka DULUX S 9 | 230 / 50 | 5 |
| 511 32 01 tF | Halogenová žárovka Philips EcoClassic 140 | 230 / 50 | 4 |
| 511 32 01 tF | Žárovka CLAS 200 | 230 / 50 | 4 |
| 511 32 01 tF | Směsová výbojka HWL 160 | 230 / 50 | 4 |

**Svítidlo osazené rtuťovou výbojkou HQL 80 W / HQL 125 W vyžaduje předřadnou skříň typu BOX 2*

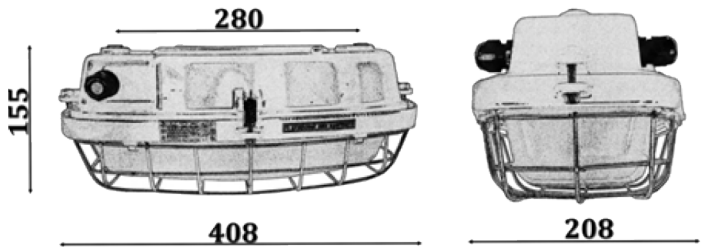

# TURTLE

**Použití:**
Svítidlo pro osvětlení průmyslových prostorů vnitřních i venkovních.

| | | | | |
|---|---|---|---|---|
| CE | ⏚ | 230V 50Hz | IP66 | E27 |
| F | **Ta**<br>-25°C ÷ +40°C<br>-50°C ÷ +80°C verze "Ht" | | | |
| **Karton (mm/ks):** 400 x 400 x 190 / 1 | | | | |

**Technický popis:**
Těleso a příruba svítidla jsou odlitky ze slitiny AlSi povrchově upraveny práškovou barvou. Optický kryt je z tvrzeného skla. Po bocích tělesa jsou dvě kabelové vývodky. Uvnitř svítidla je zabudována elektrovýzbroj. Svítidlo je konstruované jako průchozí. Při použití svítidla jako koncové se volná kabelová vývodka zaslepí zátkou. Maximální průřez připojovacích vodičů je 4 mm$^2$.

**Instalace:**
Na strop, na stěnu nebo na jiný pevný podklad (konstrukci) zajišťující pevné spojení.

**Na objednávku:**
Předřadná skříň BOX 2 pro osazení výbojkou, zaslepovací zátka PG11/M16, skleněný kryt 232.5070, ochranný koš 1-99.8534/1.

| Typ | Doporučený světelný zdroj [W] | Napětí [V/Hz] | Hmotnost [kg] |
|---|---|---|---|
| 511 33 02 | 2 x halogenová žárovka Philips EcoClassic 105 | 230 / 50 | 6 |
| 511 33 02 | 2 x žárovka CLAS 200 | 230 / 50 | 6 |
| 511 33 02 | 1 x směsová výbojka HWL 160 | 230 / 50 | 6 |
| 511 33 02 | 1 x vysokotlaká rtuťová výbojka HQL 80 | 230 / 50 | 6 |
| 511 33 02 | 1 x vysokotlaká rtuťová výbojka HQL 125 | 230 / 50 | 6 |
| 511 33 02 | 2 x kompaktní zářivka DULUX EL 23 | 230 / 50 | 6 |
| 511 33 02 Ht | 2 x halogenová žárovka Philips EcoClassic 70 | 24 V DC | 6 |
| 511 33 02 Ht | 2 x žárovka CLAS 100 | 230 / 50 | 6 |

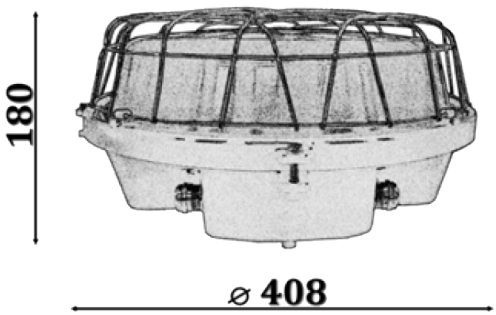


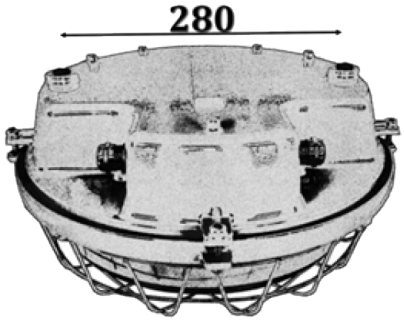

# PRACHO IP65

**Použití:**
Svítidlo pro osvětlení vlhkých, prašných průmyslových prostorů vnitřních i venkovních, jako jsou haly, sklady, dílny, chodby, sklepy.

| | | | | |
|---|---|---|---|---|
| CE | 230V 50Hz | | IP65 | Ta -25°C ÷ +40°C |
| EMERGENCY | VVG | EVG | EVG DIMM | Ø 26 G 13 |
| **Karton (mm/ks):** 1290 x 190 x 120 / 1 | | | | |

**Technický popis:**
Těleso svítidla je z ocelového plechu, uzávěry jsou vyrobeny z nerezové oceli nebo plastové. Optický kryt je z prizmatického PC. Nosná deska s elektrovýzbrojí uvnitř svítidla je vyrobena z ocelového plechu, povrchově upraveného práškovou barvou. Svítidlo je konstruováno jako průchozí. Maximální průřez připojovacích vodičů je 2,5 mm$^2$.

**Instalace:**
Na strop, na stěnu.

**Provedení:**
Svítidla se vyrábí v provedení s elektromagnetickým předřadníkem (VVG), elektronickým předřadníkem (EVG), elektronickým regulovatelným předřadníkem (EVG DIMM) nebo provedení s nouzovou jednotkou (EMERGENCY). Typ 531 28 20 je určený pro nouzové osvětlení s autonomností 2 hodiny.

**Na objednávku:**
Ochranný kryt 1-99.9617PC, uzávěr plastový 4-99.10213/1, uzávěr nerezový 4-99.6188/1.

| Typ | Doporučený světelný zdroj [W] | Těleso svítidla | Uzávěr | Hmotnost [kg] | Patice |
|---|---|---|---|---|---|
| 531 28 03 IN | 3 x lineární zářivka T8 36 | lakovaný ocelový plech | plastový | 6 | G13 |
| 531 28 13 | 3 x lineární zářivka T8 36 | lakovaný ocelový plech | nerezový | 6 | G13 |
| 531 28 20 | 3 x lineární zářivka T8 36 | lakovaný ocelový plech | nerezový | 6 | G13 |
| 531 28 19 | 3 x lineární zářivka T8 36 | nerezový plech | nerezový | 6 | G13 |
| 531 41 01 (EP) | 2 x lineární zářivka T8 36 | lakovaný ocelový plech | plastový | 5 | G13 |
| 531 41 13 (EP) | 2 x lineární zářivka T8 36 | lakovaný ocelový plech | nerezový | 5 | G13 |
| 531 41 19 (EP) | 2 x lineární zářivka T8 36 | nerezový plech | nerezový | 5 | G13 |

**Přidáním písmene „EP" za typové označení budou svítidla vybavena elektronickými předřadníky (př. 531 41 01 EP)*
**Přidáním písmene „K" za typové označení budou svítidla vybavena ocelovými nebo nerezovými ochrannými koši (př. 531 41 01 K)*

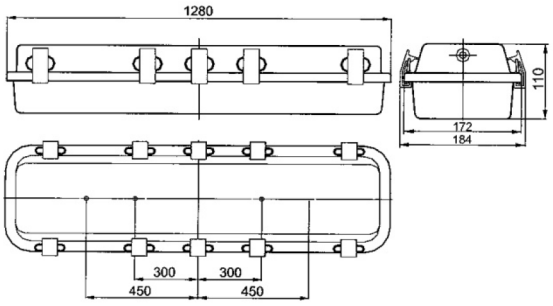

# PRACHO IP54

**Použití:**
Svítidlo pro osvětlení vlhkých, prašných průmyslových prostorů vnitřních i venkovních, jako jsou haly, sklady, dílny, chodby, sklepy.

| | | | | |
|---|---|---|---|---|
| CE | 230V 50Hz | | IP54 | Ta -25°C ÷ +40°C |
| EMERGENCY | VVG | EVG | EVG DIMM | ∅ 26 G 13 |
| **Karton (mm/ks):** 1290 x 190 x 120 / 1 | | | | |

**Technický popis:**
Těleso svítidla je z ocelového plechu, uzávěry jsou vyrobeny z nerezové oceli nebo plastové. Optický kryt je z prizmatického PC. Nosná deska s elektrovýzbrojí uvnitř svítidla je vyrobena z ocelového plechu, povrchově upraveného práškovou barvou. Svítidlo je konstruováno jako průchozí. Maximální průřez připojovacích vodičů je 2,5 mm$^2$.

**Instalace:**
Na strop, na stěnu.

**Provedení:**
Svítidla se vyrábí v provedení s elektromagnetickým předřadníkem (VVG), elektronickým předřadníkem (EVG), elektronickým regulovatelným předřadníkem (EVG DIMM) nebo provedení s nouzovou jednotkou (EMERGENCY). Typ 531 18 20 je určený pro nouzové osvětlení s autonomností 2 hodiny.

**Na objednávku:**
Ochranný kryt 1-99.9617PC, uzávěr plastový 4-99.10213/1, uzávěr nerezový 4-99.6188/1.

| Typ | Doporučený světelný zdroj [W] | Těleso svítidla | Uzávěr | Hmotnost [kg] | Patice |
|---|---|---|---|---|---|
| 531 18 03 IN | 3 x lineární zářivka T8 36 | Lakovaný ocelový plech | Plastový | 6 | G13 |
| 531 18 13 | 3 x lineární zářivka T8 36 | Lakovaný ocelový plech | Nerezový | 6 | G13 |
| 531 18 20 | 3 x lineární zářivka T8 36 | Lakovaný ocelový plech | Nerezový | 6 | G13 |
| 531 18 19 | 3 x lineární zářivka T8 36 | Nerezový plech | Nerezový | 6 | G13 |
| 531 31 01 (EP) | 2 x lineární zářivka T8 36 | Lakovaný ocelový plech | Plastový | 5 | G13 |
| 531 31 13 (EP) | 2 x lineární zářivka T8 36 | Lakovaný ocelový plech | Nerezový | 5 | G13 |
| 531 31 19 (EP) | 2 x lineární zářivka T8 36 | Nerezový plech | Nerezový | 5 | G13 |

**Přidáním písmene „K" za typové označení budou svítidla vybavena ocelovými nebo nerezovými ochrannými koši (př. 531 31 01K)*
**Přidáním písmen „EP" za typové označení budou svítidla vybavena elektronickými předřadníky (př. 531 31 01 EP)*

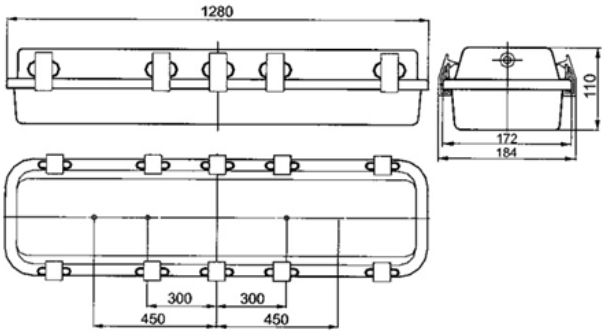

# STAR T8

## Použití:

Svítidlo pro osvětlení vlhkých, prašných průmyslových prostorů vnitřních i venkovních, jako jsou haly, sklady, dílny, chodby, sklepy, garáže, sportovní zařízení.

| | | | | | |
|---|---|---|---|---|---|
| CE | 230V 50Hz | ⏚ | IP65 | 1F | 3F |
| EMERGENCY | VVG | EVG | EVG DIMM | Ø 26 G 13 | Ta +30°C |
| Karton (mm/ks): | STAR 118, 218 – 665x95x95<br>STAR 136, 236 – 1275x145x95<br>STAR 158, 258 – 1575x145x95 | | | | |

**Technický popis:**
Těleso svítidla, uzávěry i optický kryt jsou vyrobeny z polykarbonátu. Nosná deska s elektrovýzbrojí uvnitř svítidla je vyrobena z ocelového plechu, povrchově upraveného práškovou barvou. Maximální průřez připojovacích vodičů je 2,5 mm$^2$.

**Instalace**:
Na strop, na stěnu, lankovým závěsem.

**Provedení:**
Svítidla se vyrábí v provedení s elektromagnetickým předřadníkem (VVG), elektronickým předřadníkem (EVG), elektronickým regulovatelným předřadníkem (EVG DIMM) nebo provedení s nouzovou jednotkou (EMERGENCY). Dle přání i upravená verze do prostředí s teplotou -30°C.

**Na objednávku:**
Ocelové uzávěry, leštěný hliníkový reflektor.

| Typ | Doporučený světelný zdroj [W] | Hmotnost VVG / EVG [kg] | Rozměry AxBxCxD [mm] | Patice |
|---|---|---|---|---|
| STAR-118 PC/PC | 1 x lineární zářivka T8 18 | 1,6 / 1,4 | 660x90x90x350 | G13 |
| STAR-136 PC/PC | 1 x lineární zářivka T8 36 | 2 / 1,8 | 1270x90x90x900 | G13 |
| STAR-158 PC/PC | 1 x lineární zářivka T8 58 | 2,7 / 2,1 | 1570x90x90x1200 | G13 |
| STAR-218 PC/PC | 2 x lineární zářivka T8 18 | 3 / 2 | 660x140x90x350 | G13 |
| STAR-236 PC/PC | 2 x lineární zářivka T8 36 | 3,2 / 2,4 | 1270x140x90x900 | G13 |
| STAR-258 PC/PC | 2 x lineární zářivka T8 58 | 4,4 / 3 | 1570x140x90x1200 | G13 |

STAR-136

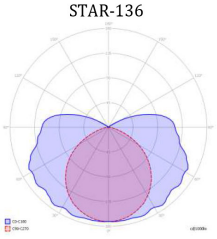

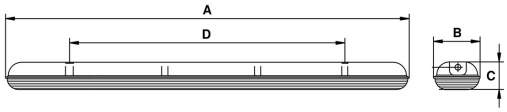

STAR-236

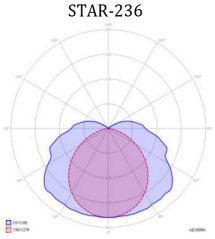

# STAR T5

**Použití:**
Svítidlo pro osvětlení vlhkých, prašných průmyslových prostorů vnitřních i venkovních, jako jsou haly, sklady, dílny, chodby, sklepy, garáže, sportovní zařízení.

| | | | | | |
|---|---|---|---|---|---|
| CE | 230V 50Hz | | IP65 | 1F | 3F |
| EMERGENCY | VVG | EVG | EVG DIMM | Ø 16 G 5 | Ta +30°C |

**Karton (mm/ks):**
STAR 114, 124, 214, 224 - 620x120x80
STAR 128, 154, 135, 149, 180, 235, 249, 280 – 1515x120x80

**Technický popis:**
Těleso svítidla, uzávěry i optický kryt jsou vyrobeny z polykarbonátu. Nosná deska s elektrovýzbrojí uvnitř svítidla je vyrobena z ocelového plechu, povrchově upraveného práškovou barvou. Maximální průřez připojovacích vodičů je 2,5 mm$^2$.

**Instalace:**
Na strop, na stěnu, lankovým závěsem.

**Provedení:**
Svítidla se vyrábí v provedení s elektronickým předřadníkem (EVG), elektronickým regulovatelným předřadníkem (EVG DIMM) nebo provedení s nouzovou jednotkou (EMERGENCY).

**Na objednávku:**
Ocelové uzávěry, leštěný hliníkový reflektor.

| Typ | Doporučený světelný zdroj [W] | Hmotnost [kg] | Rozměry AxBxCxD [mm] | Patice |
|---|---|---|---|---|
| STAR-114 | 1 x lineární zářivka T5 14 | 1 | 615x80x75x410 | G5 |
| STAR-124 | 1 x lineární zářivka T5 24 | 1 | 615x80x75x410 | G5 |
| STAR-128 | 1 x lineární zářivka T5 28 | 1,6 | 1210x80x75x800 | G5 |
| STAR-154 | 1 x lineární zářivka T5 54 | 1,6 | 1210x80x75x800 | G5 |
| STAR-135 | 1 x lineární zářivka T5 35 | 2,1 | 1510x80x75x1000 | G5 |
| STAR-149 | 1 x lineární zářivka T5 49 | 2,1 | 1510x80x75x1000 | G5 |
| STAR-180 | 1 x lineární zářivka T5 80 | 2,1 | 1510x80x75x1000 | G5 |
| STAR-214 | 2 x lineární zářivka T5 14 | 1,2 | 615x115 x75x410 | G5 |
| STAR-224 | 2 x lineární zářivka T5 24 | 1,2 | 615x115 x75x410 | G5 |
| STAR-228 | 2 x lineární zářivka T5 28 | 2 | 1210x115x75x800 | G5 |
| STAR-254 | 2 x lineární zářivka T5 54 | 2 | 1210x115x75x800 | G5 |
| STAR-235 | 2 x lineární zářivka T5 35 | 2,5 | 1510x115x75x1000 | G5 |
| STAR-249 | 2 x lineární zářivka T5 49 | 2,5 | 1510x115x75x1000 | G5 |
| STAR-280 | 2 x lineární zářivka T5 80 | 2,5 | 1510x115x75x1000 | G5 |

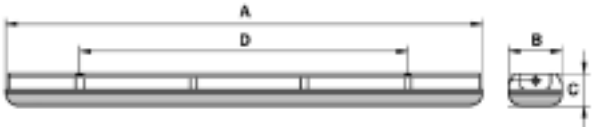

# STAR 436

## Použití:

Svítidlo pro osvětlení průmyslových prostorů vnitřních i venkovních, jako jsou výrobní haly, sklady, dílny, sportovní zařízení a další prostory s požadavkem na vyšší světelnou intenzitu.

| | | | | |
|---|---|---|---|---|
| CE | 230V 50Hz | | IP65 | Ø 26 G 13 |
| EMERGENCY | Ta +30°C | EVG | EVG DIMM | Ø 16 G 5 |
| **Karton (mm/ks):** 1336 x 377 x 125 / 1 | | | | |

**Technický popis:**

Těleso svítidla i optický kryt jsou vyrobeny z polykarbonátu, uzávěry jsou vyrobeny z nerezového plechu. Nosná deska s elektrovýzbrojí uvnitř svítidla je vyrobena z ocelového plechu, povrchově upraveného práškovou barvou. Maximální průřez připojovacích vodičů je 2,5 mm$^2$.

**Instalace:**

Na strop, lankovým závěsem.

**Provedení:**

Svítidla se vyrábí v provedení s elektronickým předřadníkem (EVG), elektronickým regulovatelným předřadníkem (EVG DIMM) nebo provedení s nouzovou jednotkou (EMERGENCY).

| Typ | Doporučený světelný zdroj [W] | Hmotnost [kg] EVG | Rozměry AxBxCxD [mm] | Patice |
|---|---|---|---|---|
| STAR II-436 | 4 x lineární zářivka T8 36 | 6,9 | 1331x372x120x700 | G13 |
| STAR II-428 | 4 x lineární zářivka T5 28 | 6,9 | 1331x372x120x700 | G5 |
| STAR II-454 | 4 x lineární zářivka T5 54 | 6,9 | 1331x372x120x700 | G5 |
| STAR II-636 | 6 x lineární zářivka T8 36 | 6,9 | 1331x372x120x700 | G13 |
| STAR II-628 | 6 x lineární zářivka T5 28 | 6,9 | 1331x372x120x700 | G5 |
| STAR II-654 | 6 x lineární zářivka T5 54 | 6,9 | 1331x372x120 x700 | G5 |

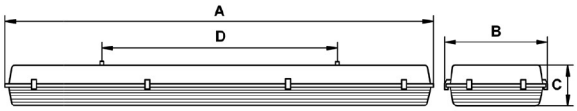

# ALOX

## Použití:

Svítidlo pro osvětlení průmyslových prostorů vnitřních i venkovních, jako jsou haly, sklady, dílny, chodby, sklepy, garáže, sportovní zařízení, zvláště pak prostory, které jsou vystaveny většímu mechanickému namáhání.

| | | | | | |
|---|---|---|---|---|---|
| CE | 230V 50Hz | | IP65 | 1F | 3F |
| EMERGENCY | Ø 16 G5 | EVG | EVG DIMM | Ta +30°C | |
| Karton: | ALOX 114, 124, 214, 224 - 636 x 111 x 76<br>ALOX 128, 135, 154, 228, 254 -1226 x 111 x 76<br>ALOX 135, 149, 180, 235, 249, 280 -1525x111x76 | | | | |

**Technický popis:**

Těleso svítidla je tvořeno hliníkovým profilem, z obou stran uzavřeného hliníkovými krytkami. Optický kryt je z tvrzeného skla, které je s tělesem spojeno pomocí nerezových spon. Maximální průřez připojov. vodičů je 2,5 mm$^2$.

**Instalace:**

Na strop, na stěnu, lankovým závěsem.

**Provedení:**

Svítidla se vyrábí v provedení s elektronickým předřadníkem (EVG), elektronickým regulovatelným předřadníkem (EVG DIMM) nebo provedení s nouzovou jednotkou (EMERGENCY).

| Typ | Doporučený světelný zdroj [W] | Hmotnost [kg] EVG | Rozměry AxBxCxE [mm] | Patice |
|---|---|---|---|---|
| ALOX-114 | 1 x lineární zářivka T5 14 | 2,4 | 635x110x75x55 | G5 |
| ALOX-124 | 1 x lineární zářivka T5 24 | 2,4 | 635x110x75x55 | G5 |
| ALOX-128 | 1 x lineární zářivka T5 28 | 4,1 | 1225x110x75x55 | G5 |
| ALOX-154 | 1 x lineární zářivka T5 54 | 4,1 | 1225x110x75x55 | G5 |
| ALOX-135 | 1 x lineární zářivka T5 35 | 5,1 | 1525x110x75x55 | G5 |
| ALOX-149 | 1 x lineární zářivka T5 49 | 5,1 | 1525x110x75x55 | G5 |
| ALOX-180 | 1 x lineární zářivka T5 80 | 5,1 | 1525x110x75x55 | G5 |
| ALOX-214 | 2 x lineární zářivka T5 14 | 2,5 | 635x110x75x55 | G5 |
| ALOX-224 | 2 x lineární zářivka T5 24 | 2,5 | 635x110x75x55 | G5 |
| ALOX-228 | 2 x lineární zářivka T5 28 | 4,3 | 1225x110x75x55 | G5 |
| ALOX-254 | 2 x lineární zářivka T5 54 | 4,3 | 1225x110x75x55 | G5 |
| ALOX-235 | 2 x lineární zářivka T5 35 | 5,2 | 1525x110x75x55 | G5 |
| ALOX-249 | 2 x lineární zářivka T5 49 | 5,2 | 1525x110x75x55 | G5 |
| ALOX-280 | 2 x lineární zářivka T5 80 | 5,2 | 1525x110x75x55 | G5 |

ALOX-128

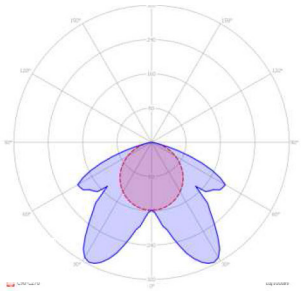

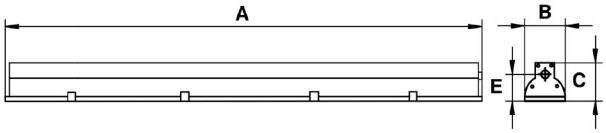

ALOX-228

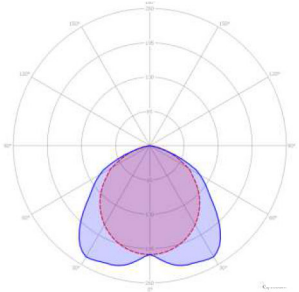

# INOX

## Použití:

Svítidlo pro osvětlení vlhkých, prašných průmyslových prostorů vnitřních i venkovních, jako jsou haly, sklady, dílny, chodby, sklepy, zvláště prostředí se zvýšeným výskytem agresivních chemikálií (kyseliny, alkaloidy, amoniak).

| | | | | | |
|---|---|---|---|---|---|
| CE | 230V 50Hz | | IP65 | 1F | 3F |
| EMERGENCY | Ø 16 G 5 | EVG | EVG DIMM | VVG | Ta +30°C |
| Karton (mm/ks): | INOX 118, 218 – 711 x 141 x 91<br>INOX 136, 236 – 1310 x 140 x 90<br>INOX 158, 258 – 1610 x 140 x 90 | | | | |

**Technický popis:**
Těleso svítidla i uzávěry jsou vyrobeny z nerezové oceli. Optický kryt je z tvrzeného skla. Nosná deska s elektrovýzbrojí uvnitř svítidla je vyrobena z ocelového plechu, povrchově upraveného práškovou barvou. Maximální průřez připojovacích vodičů je 2,5 mm$^2$.

**Instalace:**
Na strop, na stěnu, lankovým závěsem.

**Provedení:**
Svítidla se vyrábí v provedení s elektromagnetickým předřadníkem (VVG), elektronickým předřadníkem (EVG), elektronickým regulovatelným předřadníkem (EVG DIMM) nebo provedení s nouzovou jednotkou (EMERGENCY). Dle přání i upravená verze do prostředí s teplotou -40°C.

**Na objednávku:**
Leštěný hliníkový reflektor.

| Typ | Doporučený světelný zdroj [W] | Hmotnost VVG / EVG [kg] | Rozměry AxBxCxD [mm] | Patice |
|---|---|---|---|---|
| INOX-118 | 1 x lineární zářivka T8 18 | 3,9 / 3,7 | 710x140x90 x500 | G13 |
| INOX-136 | 1 x lineární zářivka T8 36 | 5,5 / 5,3 | 1310x140x90x1095 | G13 |
| INOX-158 | 1 x lineární zářivka T8 58 | 8,5 / 7,8 | 1610x140x90x1400 | G13 |
| INOX-218 | 2 x lineární zářivka T8 18 | 5,7 / 5,2 | 710x200x90x500 | G13 |
| INOX-236 | 2 x lineární zářivka T8 36 | 7,6 / 7,1 | 1310x200x90x1095 | G13 |
| INOX-258 | 2 x lineární zářivka T8 58 | 10,6 / 9,2 | 1610x200x90x1400 | G13 |

INOX-136

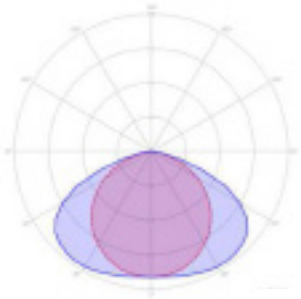

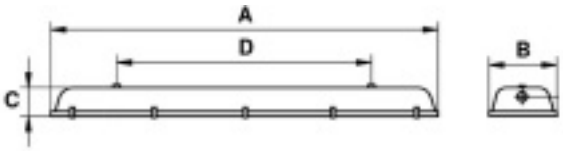


INOX-236

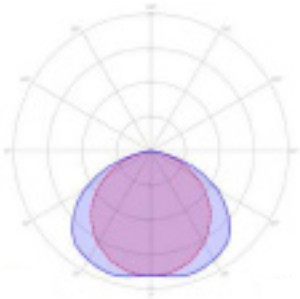

# RESIST

**Použití:**
Svítidlo pro osvětlení vlhkých, prašných průmyslových prostorů vnitřních i venkovních, jako jsou haly, sklady, dílny, chodby, sklepy, garáže.

| | | | | |
|---|---|---|---|---|
| CE | 230V 50Hz | | IK10 | IP68-2 |
| EMERGENCY | VVG | EVG | EVG DIMM | F |
| Ø 16 G 5 | Ø 26 G 13 | | Ta -15°C ÷ +55°C | |
| **Karton (mm/ks):** 1650 x 200 x 210 / 1 | | | | |

**Technický popis:**
Těleso svítidla se skládá z polykarbonátové tuby o tloušťce 3,5 mm, koncové uzávěry jsou z poniklované oceli. Reflektor uvnitř svítidla je leštěný, z hliníkového plechu. Díky vysokému stupni krytí IP68 může být svítidlo trvale ponořeno až do hloubky 2 m. Maximální průřez připojovacích vodičů je 2,5 mm$^2$.

**Instalace**:
Na strop, na stěnu – pomocí upínadel, lankovým závěsem.

**Provedení:**
Svítidla se vyrábí v provedení s elektromagnetickým předřadníkem (VVG), elektronickým předřadníkem (EVG), s elektronickým regulovatelným předřadníkem (EVG DIMM) nebo provedení s nouzovou jednotkou (EMERGENCY). Dle přání i upravená verze do prostředí s teplotou +85°C – pouze pro typy se zářivkami T8.

**Na objednávku:**
Ocelové / nerezové upínadla, lankový závěs, průchozí provedení (dvě kabelové vývodky)

2ks polykarbonátových upínadel součástí standardní dodávky

ocelové upínadlo s pogumováním (na objednávku)

nerezové upínadlo (na objednávku)

lankový závěs (na objednávku)

Na objednávku

- reflektor intenzivní - pro větší usměrnění světelného toku

- reflektor asymetrický uzavřený

- reflektor asymetrický otevřený

# RESIST

| Typ | Doporučený světelný zdroj [W] | Rozměry L [mm] | Patice |
|---|---|---|---|
| RESIST-118 | 1 x lineární zářivka T8 18 | 709 | G13 |
| RESIST-136 | 1 x lineární zářivka T8 36 | 1319 | G13 |
| RESIST-158 | 1 x lineární zářivka T8 58 | 1624 | G13 |
| RESIST-218 | 2 x lineární zářivka T8 18 | 709 | G13 |
| RESIST-236 | 2 x lineární zářivka T8 36 | 1319 | G13 |
| RESIST-258 | 2 x lineární zářivka T8 58 | 1624 | G13 |
| RESIST-114 | 1 x lineární zářivka T5 14 | 671 | G5 |
| RESIST-121 | 1 x lineární zářivka T5 21 | 966 | G5 |
| RESIST-128 | 1 x lineární zářivka T5 28 | 1272 | G5 |
| RESIST-135 | 1 x lineární zářivka T5 35 | 1574 | G5 |
| RESIST-124 | 1 x lineární zářivka T5 24 | 671 | G5 |
| RESIST-139 | 1 x lineární zářivka T5 39 | 966 | G5 |
| RESIST-149 | 1 x lineární zářivka T5 49 | 1574 | G5 |
| RESIST-154 | 1 x lineární zářivka T5 54 | 1272 | G5 |
| RESIST-180 | 1 x lineární zářivka T5 80 | 1574 | G5 |
| RESIST-214 | 2 x lineární zářivka T5 14 | 671 | G5 |
| RESIST-221 | 2 x lineární zářivka T5 21 | 966 | G5 |
| RESIST-228 | 2 x lineární zářivka T5 28 | 1272 | G5 |
| RESIST-235 | 2 x lineární zářivka T5 35 | 1574 | G5 |
| RESIST-224 | 2 x lineární zářivka T5 24 | 671 | G5 |
| RESIST-239 | 2 x lineární zářivka T5 39 | 966 | G5 |
| RESIST-249 | 2 x lineární zářivka T5 49 | 1574 | G5 |
| RESIST-254 | 2 x lineární zářivka T5 54 | 1272 | G5 |

**Provedení svítidla s elektrickou ochranou třídy II*
*** Konektory pro rychlé zapojení, speciální reflektory – pro směrování světelného toku*
****Pro určení typu předřadníku uvnitř svítidla je nutné za typové označení svítidla uvést*

VVG (svítidlo bude vybaveno elektromagnetickým předřadníkem)
EVG (svítidlo bude vybaveno elektronickým předřadníkem)
EVG DIMM (svítidlo bude vybaveno elektronickým stmívatelným předřadníkem)
EMERGENCY (svítidlo bude vybaveno nouzovou jednotkou)

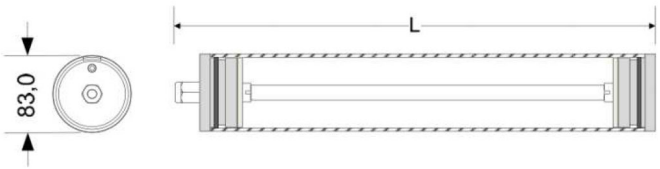

# MERIDIAN

**Použití:**
Svítidlo pro osvětlení průmyslových prostorů, jako jsou haly, sklady, dílny.

| | | | | |
|---|---|---|---|---|
| CE | 230V 50Hz | ⏚ | IP54 | Ta -25°C ÷ +30°C |
| VVG | E40 | Karton (mm/ks): 570 x 570 x 800 / 1 | | |

**Technický popis:**
Těleso svítidla je tvořeno ocelovými výlisky povrchově upravenými práškovou barvou. Uvnitř je zabudována elektrovýzbroj. Reflektor je vyroben z leštěného hliníku. Optický kryt je z tvrzeného skla. Maximální průřez připojovacích vodičů je 4 mm$^2$.

**Instalace:**
Pomocí závěsného oka, zavěšením.

**Provedení:**
Svítidla se vyrábí v provedení s elektromagnetickým předřadníkem (VVG), pro vysokotlaké sodíkové, halogenidové nebo rtuťové výbojky.

**Na objednávku:**
Obruba se sklem a těsněním 2-99.6107.

| Typ | Doporučený světelný zdroj [W] | Hmotnost [kg] | Objímka |
|---|---|---|---|
| 541 01 15 | Vysokotlaká sodíková / halogenidová výbojka 150 | 15 | E40 |
| 541 01 25 | Vysokotlaká sodíková výbojka 250 | 15 | E40 |
| 541 01 26 | Vysokotlaká halogenidová výbojka 250 | 15 | E40 |
| 541 01 27 | Vysokotlaká rtuťová výbojka 250 | 15 | E40 |
| 541 01 40 | Vysokotlaká sodíková výbojka 400 | 17 | E40 |
| 541 01 41 | Vysokotlaká halogenidová výbojka 400 | 17 | E40 |
| 541 01 42 | Vysokotlaká rtuťová výbojka 400 | 17 | E40 |
| 541 01 50 | Žárovka CLAS 500 | 17 | E40 |

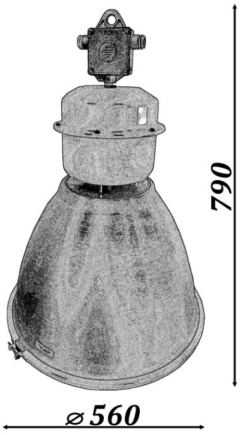

# MERIDIAN ALSI

**Použití:**
Svítidlo pro osvětlení průmyslových prostorů, jako jsou haly, sklady, dílny.

| | | | | |
|---|---|---|---|---|
| CE | 230V 50Hz | ⏚ | IP65 IP54 | Ta -30°C ÷ +40°C |
| VVG | E40 | Karton (mm/ks): 570 x 570 x 800 / 1 | | |

**Technický popis:**
Těleso svítidla je vyrobeno ze slitiny AlSi povrchově upravené práškovou barvou. Uvnitř je zabudována elektrovýzbroj. Reflektor je vyroben z leštěného hliníku. Optický kryt je z tvrzeného skla. Maximální průřez připojovacích vodičů je 4 mm$^2$.

**Instalace:**
Pomocí závěsného oka, zavěšením.

**Provedení:**
Svítidla se vyrábí v provedení s elektromagnetickým předřadníkem (VVG), pro vysokotlaké sodíkové, halogenidové nebo rtuťové výbojky.

**Na objednávku:**
Obruba se sklem a těsněním 2-99.6107.

| Typ | Doporučený světelný zdroj [W] | Hmotnost [kg] | Objímka |
|---|---|---|---|
| 541 04 15 AlSi | Vysokotlaká sodíková / halogenidová výbojka 150 | 15 | E40 |
| 541 04 25 AlSi | Vysokotlaká sodíková výbojka 250 | 15 | E40 |
| 541 04 26 AlSi | Vysokotlaká halogenidová výbojka 250 | 15 | E40 |
| 541 04 27 AlSi | Vysokotlaká rtuťová výbojka 250 | 15 | E40 |
| 541 04 40 AlSi | Vysokotlaká sodíková výbojka 400 | 17 | E40 |
| 541 04 41 AlSi | Vysokotlaká halogenidová výbojka 400 | 17 | E40 |
| 541 04 42 AlSi | Vysokotlaká rtuťová výbojka 400 | 17 | E40 |
| 541 04 50 AlSi | Žárovka CLAS 500 | 17 | E40 |

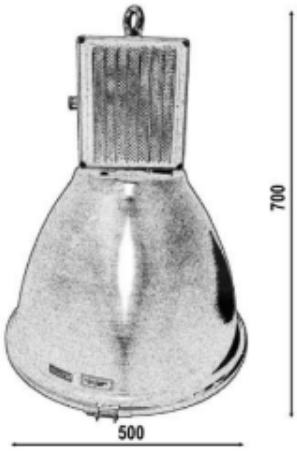

# FARMER TORNADO

**Použití:**
Svítidlo pro osvětlení vnitřních, interiérových prostorů.

581 31 01 581 31 02 581 31 03 581 31 04

| | | | |
|---|---|---|---|
| CE | 230V 50Hz | ⏚ | IP54 |
| E27 | Karton (mm/ks): | 1000 x 280 x 280 / 1<br>650 x 280 x 280 / 1 | |

**Technický popis:**
Těleso je z ocelového plechu povrchově upraveno práškovou barvou. Anorganický skleněný kryt s těsněním a ochranným košem jsou k tělesu připevněny čtyřmi kovovými uzávěry. Podle jednotlivých typů jsou součástí svítidla: připojovací skříň ze slitiny AlSi, ocelová trubka povrchově upravena práškovou barvou nebo pozinkovaný výložník z ocelového plechu. Svítidlo se vyrábí jako průchozí, je vybaveno dvěma kabelovými vývodkami. Maximální průřez připojovacích vodičů je 2,5 mm$^2$.

**Instalace:**
Na strop, na stěnu.

**Provedení:**
Dle přání i provedení svítidel se zesílenou korozivní ochranou – verze „pz“, provedení s ocelovým ochranným košem – verze „K“, provedení s polykarbonátovým ochranným košem a nerezovými uzávěry – verze „p“.

Na objednávku:
Ocelový ochranný koš 1-99.6248, PMMA ochranný koš 182.5005, polykarbonátový ochranný koš 182.2540, ochranný skleněný kryt 232.5068/1, kovový uzávěr 4-99.8470/01, nerezový uzávěr 4-99.6180/01.

| Typ | Doporučený světelný zdroj [W] | Součást svítidla | Hmotnost [kg] |
|---|---|---|---|
| 581 31 01 | Kompaktní zářivka Philips Tornado spiral 32 (2150lm) | Připojovací skříň | 4,5 |
| 581 31 02 | | Držák | 4,5 |
| 581 31 03 | | Trubka a připojovací skříň | 4,5 |
| 581 31 04 | | Výložník | 4,5 |

**Přidáním písmena „K" za typové označení budou svítidla vybavena ocelovými ochrannými koši (př. 581 31 01 K)*
***Přidáním písmena „p" za typové označení budou svítidla vyrobena s polykarbonátovým ochranným košem a nererzovými uzávěry - pro náročné provozy (př. 581 31 01 p)*
****Přidáním písmena „pz" za typové označení budou svítidla vyrobena se zesílenou ochranou proti korozi - pro zvláště náročné provozy*

*Libovolné kombinace speciálních provedení dle přání zákazníka*

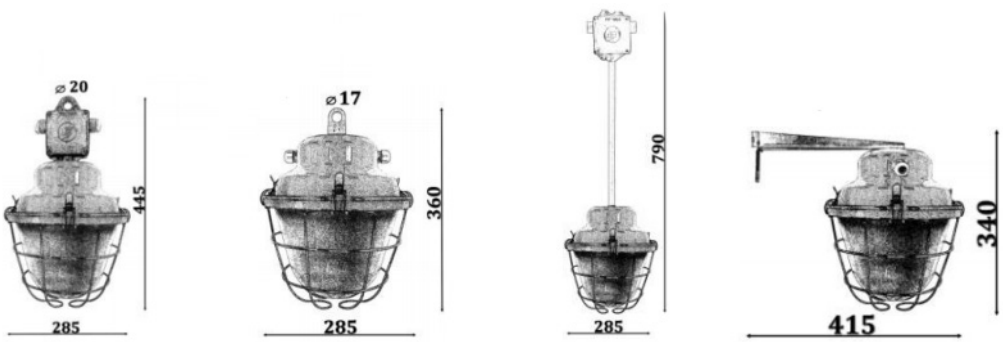

# STP

**Použití:**
Svítidlo pro osvětlení průmyslových prostorů, jako jsou haly, sklady, dílny.

| | | | | |
|---|---|---|---|---|
| CE | 230V 50Hz | | IP65 | VVG |
| E27 | E40 | Karton (mm/ks): 486x593x486 / 1 | | |

**Technický popis:**
Těleso svítidla je hliníkový odlitek povrchově upraven práškovou barvou. Reflektor je žebrovaný, vyroben z leštěného hliníku. Maximální průřez připojovacích vodičů je 2,5 mm$^2$.

**Instalace:**
Pomocí závěsného oka, zavěšením.

**Provedení:**
Svítidla se vyrábí v provedení s elektromagnetickým předřadníkem (VVG), pro vysokotlaké sodíkové, halogenidové nebo rtuťové výbojky.

**Na objednávku:**
Sklo, kryt, obruba.

| Typ | Doporučený světelný zdroj [W] | Hmotnost [kg] | Objímka |
|---|---|---|---|
| STP-NA/MH 70 | Vysokotlaká sodíková / halogenidová výbojka 70 | 3,8 | E27 |
| STP-NA/MH 100 | Vysokotlaká sodíková / halogenidová výbojka 100 | 3,9 | E27 |
| STP-NA 150 | Vysokotlaká sodíková výbojka 150 | 3,8 | E40 |
| STP-MH 150 | Vysokotlaká halogenidová výbojka 150 | 3,8 | E27 |
| STP-NA/MH 250 | Vysokotlaká sodíková / halogenidová výbojka 250 | 4,8 | E40 |
| STP-NA/MH 400 | Vysokotlaká sodíková / halogenidová výbojka 400 | 5 | E40 |
| STP-HG 80 | Vysokotlaká rtuťová výbojka 80 | 3,7 | E27 |
| STP-HG 125 | Vysokotlaká rtuťová výbojka 125 | 3,8 | E27 |
| STP-HG 250 | Vysokotlaká rtuťová výbojka 250 | 5,4 | E40 |
| STP-HG 400 | Vysokotlaká rtuťová výbojka 400 | 7,1 | E40 |

STP-NA 250

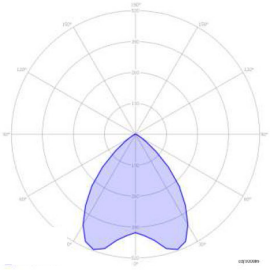

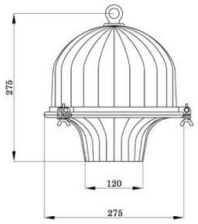


STP-NA 400

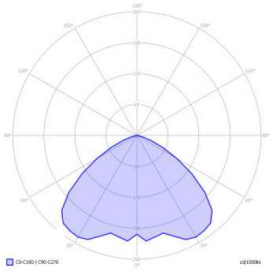

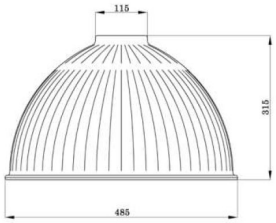

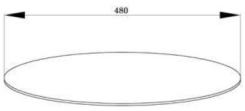

# HALA III

**Použití:**
Svítidlo pro osvětlení průmyslových prostorů, jako jsou haly, sklady, čerpací stanice.

| | | | | |
|---|---|---|---|---|
| CE | 230V 50Hz | ⏚ | IP23 | VVG |
| E40 | IP54 | Karton (mm/ks): 680 x 470 x 260 / 1 | | |

**Technický popis:**
Těleso svítidla je vyrobeno z ocelového plechu povrchově upraveného práškovou barvou. Symetrický reflektor je vyroben z chemicky leštěného hliníku. Optický kryt je z tvrzeného skla. Maximální průřez připojovacích vodičů je 4 mm$^2$.

**Provedení:**
Svítidla se vyrábí v provedení s elektromagnetickým předřadníkem (VVG), pro vysokotlaké sodíkové, halogenidové nebo rtuťové výbojky.

| Typ | Doporučený světelný zdroj [W] | Hmotnost [kg] | Reflektor | Objímka |
|---|---|---|---|---|
| 641 02 01 | Vysokotlaká sodíková výbojka 150 | 18,4 | Asymetrický | E40 |
| 641 02 02 | Vysokotlaká sodíková výbojka 250 | 19,8 | Asymetrický | E40 |
| 641 02 03 | Vysokotlaká halogenidová výbojka 250 | 18,9 | Asymetrický | E40 |
| 641 02 05 | Vysokotlaká rtuťová výbojka 250 | 18 | Asymetrický | E40 |
| 641 02 06 | Vysokotlaká halogenidová výbojka 400 | 19,8 | Asymetrický | E40 |
| 641 03 01 | Vysokotlaká sodíková výbojka 150 | 18,4 | Symetrický | E40 |
| 641 03 02 | Vysokotlaká sodíková výbojka 250 | 19,8 | Symetrický | E40 |
| 641 03 03 | Vysokotlaká halogenidová výbojka 250 | 18,9 | Symetrický | E40 |
| 641 03 05 | Vysokotlaká rtuťová výbojka 250 | 18 | Symetrický | E40 |

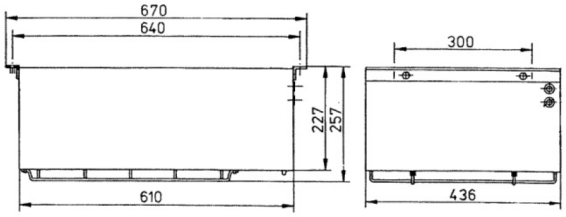

# TUNNEL

## Použití:

Svítidlo vyniká vysokou odolností vůči agresivním chemickým látkám, prachu a stříkající vodě. Je určeno především pro osvětlení silničních tunelů, podjezdů a průmyslových prostor (jako jsou haly, sklady, dílny a čerpací stanice) s vysokou koncentrací agresivních chemických látek a prachů. Svítidlo poskytuje ideální řešení pro osvětlení všech druhů tunelů.

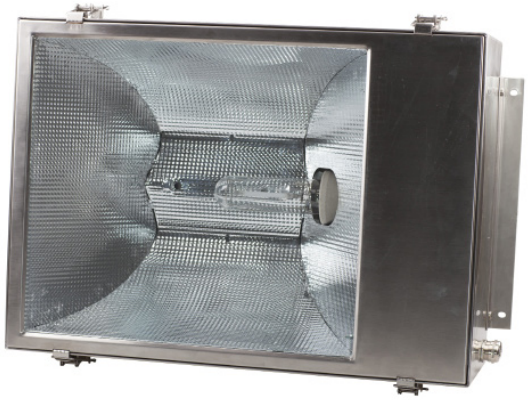

| | | | | | |
|---|---|---|---|---|---|
| CE | 230V 50Hz | ⏚ | IP65 | E27 | E40 |
| VVG | EVG | EVG DIMM | 3F | Ta -25°C ÷ +35°C | |
| Karton (mm/ks): 680 x 470 x 260 | | | | | |

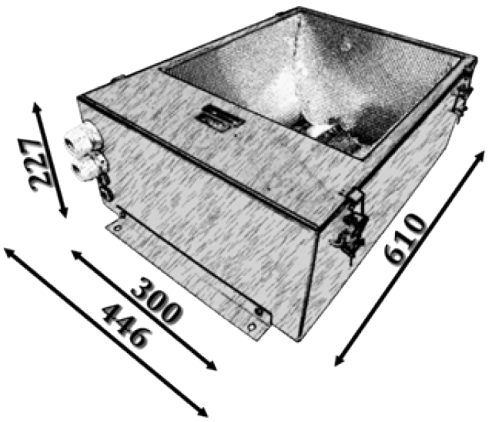


**Technický popis:**

Těleso a rám svítidla jsou vyrobeny z chemicky vysoce odolného, leštěného nerezového plechu. V rámu je vlepeno ochranné tvrzené sklo o síle 5 mm. Vysokou prachotěsnost a odolnost proti vniknutí nežádoucí vlhkosti zajišťuje neprodyšný spoj rámu a korpusu prostřednictvím silikonového těsnění ve žlábku tělesa. Rám je pevně k tělesu uchycen pomocí čtyř nerezových spon. Dvě spony zajišťují volný závěs rámu pod těleso při instalaci. Reflektor je z chemicky leštěného Al plechu. Svítidlo je vybaveno dvěma kabelovými vývodkami (PG16-29, M20-32), které jsou volitelné dle požadovaného průměru přívodního kabelu (10-25 mm). Maximální průřez připojovacích vodičů je 4 mm$^2$. Svítidlo je konstruované jako průchozí, při úpravě na koncové se volná kabelová vývodka zaslepí.

**Instalace:**

Na strop, na stěnu nebo na jiný pevný podklad (konstrukci) zajišťující pevné spojení.

**Provedení:**

Svítidlo se vyrábí v provedení pro vysokotlakou sodíkovou nebo halogenidovou výbojku do max. 400 W. Elektrovýzbroj je tvořena elektromagnetickým (tlumivka, kondenzátor, zapalovač) nebo elektronickým (s možností regulace světelného výkonu) předřadníkem.

| Typ | Doporučený světelný zdroj [W] | Hmotnost [kg] VVG | Rozměry D x V x Š [mm] | Objímka |
|---|---|---|---|---|
| 641 04 15 | Vysokotlaká sodíková výbojka 150 | 18,5 | 610x435x225 | E40 |
| 641 04 16 | Vysokotlaká halogenidová výbojka 150 | 18,5 | 610x435x225 | E27 |
| 641 04 25 | Vysokotlaká sodíková výbojka 250 | 18,9 | 610x435x225 | E40 |
| 641 04 26 | Vysokotlaká halogenidová výbojka 250 | 18,9 | 610x435x225 | E40 |
| 641 04 40 | Vysokotlaká sodíková výbojka 400 | 19,8 | 610x435x225 | E40 |
| 641 04 41 | Vysokotlaká halogenidová výbojka 400 | 19,8 | 610x435x225 | E40 |

# PETROL

**Použití:**
Svítidlo pro osvětlení průmyslových prostorů, jako jsou haly, sklady, čerpací stanice.

| | | | | |
|---|---|---|---|---|
| CE | 230V 50Hz | ⏚ | IP54 | IP40 |
| VVG | E27 E40 | Karton (mm/ks): 567 x 425 x 187 / 1 | | |

**Technický popis:**
Těleso svítidla je vyrobeno z ocelového plechu povrchově upraveného práškovou barvou. Reflektor je vyroben z leštěného hliníku. Optický kryt je z tvrzeného skla.

**Instalace:**
Svítidla s označením „M“ mohou být namontována na strop, svítidla s označením „AL“ jsou určena pro zápustnou montáž.

**Provedení:**
Svítidla se vyrábí v provedení s elektromagnetickým předřadníkem (VVG), pro vysokotlaké sodíkové, halogenidové nebo rtuťové výbojky. Se symetrickým nebo asymetrickým hliníkovým reflektorem.

| Typ | Doporučený světelný zdroj [W] | Hmotnost [kg] | Objímka |
|---|---|---|---|
| PETROL M IP54-150NA | Vysokotlaká sodíková výbojka 150 | 9,6 | E40 |
| PETROL M IP54-150MH | Vysokotlaká halogenidová výbojka 150 | 9,6 | E27 |
| PETROL M IP54-250NA/MH | Vysokotlaká sodíková/halogenidová výbojka 250 | 11,2 | E40 |
| PETROL M IP54-250HG | Vysokotlaká rtuťová výbojka 250 | 10,9 | E40 |
| PETROL M IP54-400NA/MH | Vysokotlaká sodíková/halogenidová výbojka 400 | 13,1 | E40 |
| PETROL M IP54-400HG | Vysokotlaká rtuťová výbojka 400 | 12,8 | E40 |
| PETROL AL IP54-150NA | Vysokotlaká sodíková výbojka 150 | 9,6 | E40 |
| PETROL AL IP54-150MH | Vysokotlaká halogenidová výbojka 150 | 9,6 | E27 |
| PETROL AL IP54-250NA/MH | Vysokotlaká sodíková/halogenidová výbojka 250 | 11,2 | E40 |
| PETROL AL IP54-250HG | Vysokotlaká rtuťová výbojka 250 | 10,9 | E40 |
| PETROL AL IP54-400NA/MH | Vysokotlaká sodíková/halogenidová výbojka 400 | 13,1 | E40 |
| PETROL AL IP54-400HG | Vysokotlaká rtuťová výbojka 400 | 12,8 | E40 |
| PETROL M IP40-150NA | Vysokotlaká sodíková výbojka 150 | 8,2 | E40 |
| PETROL M IP40-150MH | Vysokotlaká halogenidová výbojka 150 | 8,2 | E27 |
| PETROL M IP40-250NA/MH | Vysokotlaká sodíková/halogenidová výbojka 250 | 9,8 | E40 |
| PETROL M IP40-250HG | Vysokotlaká rtuťová výbojka 250 | 9,6 | E40 |
| PETROL M IP40-400NA/MH | Vysokotlaká sodíková/halogenidová výbojka 400 | 12,2 | E40 |
| PETROL M IP40-400HG | Vysokotlaká rtuťová výbojka 400 | 12 | E40 |

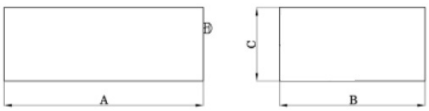

# ES ŠACHO

**Použití:**
Svítidlo pro osvětlení železničních prostorů a kolejišť.

| | | | | |
|---|---|---|---|---|
| CE | 230V 50Hz | ⏚ | IP23 | Ta -20°C ÷ +30°C |
| E40 | Karton (mm/ks): 580 x 580 x 910 / 1 | | | |

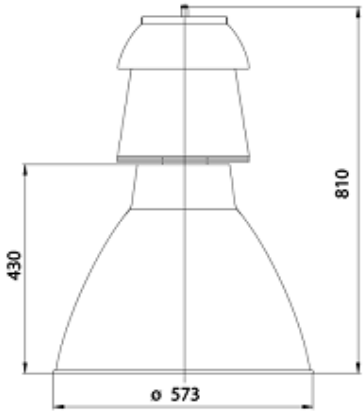


**Technický popis:**
V tělese svítidla ze slitiny AlSi je upevněna elektrovýzbroj a držák lana spodní části dotykové spojky. Kryt tělesa je z ocelového lakovaného plechu. Reflektor je z Al plechu.

**Instalace:**
Pomocí závěsu.

**Provedení:**
Svítidla se vyrábí v provedení s elektromagnetickým předřadníkem (VVG).

**Na objednávku:**
Svítidlo je možné vyrobit s ochranným sklem.

| Typ | Doporučený světelný zdroj [W] | Objímka | Hmotnost [kg] |
|---|---|---|---|
| 449 06 02/ES | Vysokotlaká halogenidová výbojka HQI-E 400 (3,5A) | E40 | 13,2 |
| 449 06 03/ES | Vysokotlaká sodíková výbojka NAV-400 | E40 | 15,2 |
| 449 06 04/ES | Vysokotlaká sodíková výbojka NAV-250 | E40 | 12,2 |
| 449 06 05/ES | sodíková výbojka NAV-150 | E40 | 10,7 |

# MACHINE

**Použití:**
Svítidlo pro místní osvětlení pracovních ploch obráběcích strojů a jiných zařízení.

319 04 06

319 04 07

319 04 08

| | | | | |
|---|---|---|---|---|
| CE | 230V 50Hz | ⏚ | IP20 | Ta ÷30°C |
| E27 | Karton (mm/ks): 830 x 425 x 155 / 4 | | | |

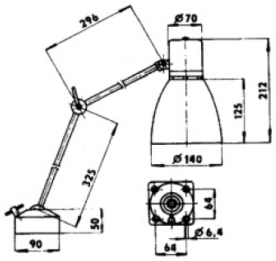

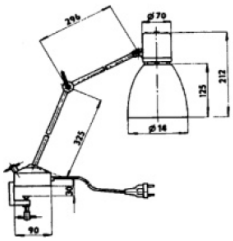

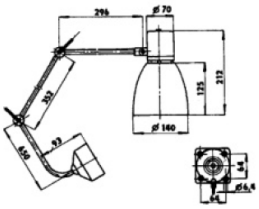

**Technický popis:**
Stínidlo svítidla je vyrobeno z mořeného Al plechu, na vnější straně je povrchově upraveno práškovou barvou. Kryt z Al plechu – povrchově upravený práškovou barvou má zabudovaný vypínač. Ramena z ocelových trubek jsou povrchově upravena práškovou barvou. Otočný kloub umožňuje otáčení a naklápění svítidla. Upevňovací prvky jsou odlitky ze slitiny AlSi. Svítidlo typu 319 04 07 má svěrák a přívodní kabel s vidlicí.

319 04 09

319 18 01

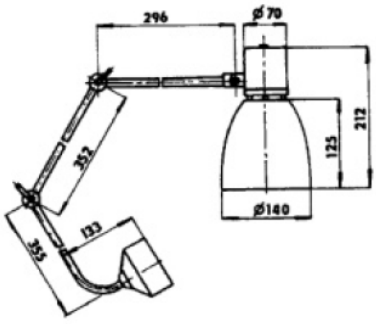


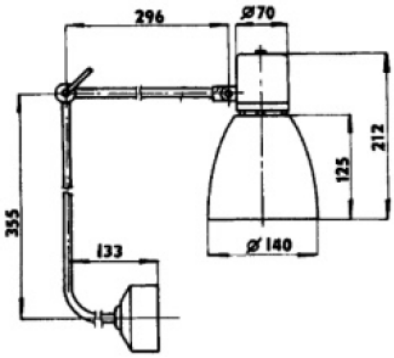


| Typ | Doporučený světelný zdroj [W] | Součásti svítidla | Hmotnost [kg] |
|---|---|---|---|
| 319 04 06 | Žárovka CLAS 60<br>Halogenová žárovka 53 | Upevnění + 2 ramena | 1,4 |
| 319 04 07 | | Svěrák + přívodní šňůra s vidlicí | 1,6 |
| 319 04 08 | | Upevnění + 3 ramena | 1,4 |
| 319 04 09 | | Upevnění + 3 ramena | 1,3 |
| 319 18 01 | | Upevnění + 2 ramena | 1,1 |

# SIMPLEX INDUSTRIAL

**Použití:**
Svítidlo pro osvětlení vnitřních, interiérových prostorů.

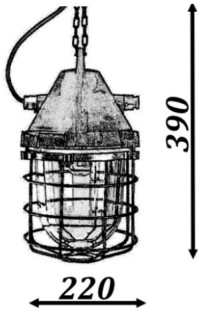

| | | | | |
|---|---|---|---|---|
| CE | 230V 50Hz | ⏚ | E27 | Ta -25°C ÷ +30°C |
| IP65 | Karton (mm/ks): 410 x 240 x 240 / 1 | | | |

**Technický popis:**
Těleso a příruba svítidla jsou odlitky ze slitiny AlSi povrchově upraveny práškovou barvou. Po bocích tělesa jsou dvě kabelové vývodky. Uvnitř svítidla je zabudována objímka E27 a reflektor. Maximální průřez připojovacích vodičů je 4 mm$^2$.

**Instalace:**
Pomocí závěsného oka, zavěšením.

**Provedení:**
Svítidla se vyrábí v různém barevném provedení (paleta RAL) dle přání zákazníka. Svítidlo může být dle přání vybaveno ocelovým ochranným košem – označení „K“.

| Typ | Doporučený světelný zdroj [W] | Objímka | Hmotnost [kg] |
|---|---|---|---|
| 511 14 07 H | Žárovka max. 200<br>Halogenová žárovka max. 140<br>Směsová výbojka 160<br>Kompaktní zářivka max. 23 | E27 | 5 |

**Přidáním písmena „K" za typové označení budou svítidla vybavena ocelovými ochrannými koši (př. 511 14 07 HK)*

# MERIDIAN INDUSTRIAL

**Použití:**
Svítidlo pro světlení vnitřních, interiérových prostorů.

| | | | | |
|---|---|---|---|---|
| CE | **230V 50Hz** | ⏚ | **IP54 IP23** | **Ta** -25°C ÷ +30°C |
| **E27** | **Karton (mm/ks):** 570 x 570 x 800 / 1 | | | |

**Technický popis:**
Těleso svítidla je tvořeno ocelovými výlisky povrchově upraveny práškovou barvou. Reflektor je vyroben z leštěného hliníku povrchově upraven práškovou barvou. Maximální průřez připojovacích vodičů je 4 mm$^2$.

**Instalace:**
Pomocí závěsného oka, zavěšením.

**Provedení:**
Svítidla se vyrábí v různém barevném provedení (paleta RAL) dle přání zákazníka. Svítidlo je možno vybavit obrubou s ochranným tvrzeným sklem a těsněním pro krytí svítidla IP54.

| Typ | Doporučený světelný zdroj [W] | Objímka | Hmotnost [kg] |
|---|---|---|---|
| 541 01 01 H | Žárovka max. 200<br>Halogenová žárovka max. 140<br>Směsová výbojka 160<br>Kompaktní zářivka max. 65 | E27 | 10 |

# SVĚTLOMETY

Pro osvětlení průmyslových a sportovních hal, sportovních ploch, stadionů, fasád budov, veřejných prostranství, památkových objektů, reklamních billboardů, staveništ, parkovišť.

# RPG I, II

**Použití:**
Svítidlo pro osvětlení sportovišť, reklamních billboardů, fasád budov, veřejných prostranství, ale i průmyslových prostorů.

| | | | | |
|---|---|---|---|---|
| CE | 230V 50Hz | ⏚ | IP65 | Ta -25°C ÷ +35°C |
| VVG | E27 E40 | Karton (mm/ks): RPG I 360 x 435 x 140 / 1 RPG II 465 x 520 x 180 / 1 | | |

**Technický popis:**
Těleso svítidla je hliníkový odlitek ze slitiny AlSi povrchově upravený práškovou barvou. Ve spodní části tělesa je přívodní kabelová vývodka. Uvnitř svítidla je připevněna základová deska s elektrovýzbrojí. Reflektor je symetrický z eloxovaného hliníkového plechu. Optický kryt je z tvrzeného skla. Ocelový držák umožňuje natočit světlomet do požadované polohy. Maximální průřez připojovacích vodičů je 2,5 mm$^2$.

**Instalace:**
Na strop, na stěnu nebo na jiný pevný podklad (konstrukci) zajišťující pevné spojení.

**Provedení:**
Svítidla se vyrábí v provedení s elektromagnetickým předřadníkem (VVG), pro vysokotlaké sodíkové nebo halogenidové výbojky.

| Typ | Doporučený světelný zdroj [W] | Objímka | Hmotnost [kg] |
|---|---|---|---|
| 743 02 70 | Vysokotlaká sodíková / halogenidová výbojka 70 | E27 | 4,5 |
| 743 02 10 | Vysokotlaká sodíková / halogenidová výbojka 100 | E40 | 5 |
| 743 02 15 | Vysokotlaká sodíková / halogenidová výbojka 150 | E40 | 5 |
| 743 03 25 | Vysokotlaká sodíková / halogenidová výbojka 250 | E40 | 9,5 |
| 743 03 40 | Vysokotlaká sodíková / halogenidová výbojka 400 | E40 | 11 |

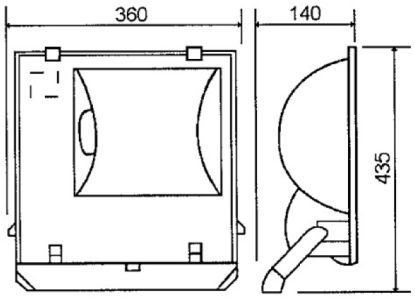

# HALSPOT I, II

## Použití:

Svítidlo pro osvětlení průmyslových a sportovních hal, sportovních ploch, stadionů, veřejných prostranství, památkových objektů, fasád budov, reklamních billboardů, stavenišť, parkovišť, apod.

| | | | | |
|---|---|---|---|---|
| CE | 230V 50Hz | ⏚ | IP65 | Ta -25°C ÷ +40°C |
| R7s | Karton: | HALSPOT I 350 x 350 x 200 / 1<br>HALSPOT II 460 x 570 x 285 / 1 | | |

**Technický popis:**
Těleso svítidla je vyrobeno ze slitiny AlSi bez povrchové úpravy. K tělesu je připevněna připojovací skříň se svorkovnicí. Reflektor svítidla je z chemicky leštěného hliníkového plechu. Ve víku je uloženo ochranné tvrzené sklo. Ocelový držák umožňuje natočit světlomet do požadované polohy. Maximální průřez připojovacích vodičů je 2,5 mm$^2$.

**Instalace:**
Na strop, na stěnu nebo na jiný pevný podklad (konstrukci) zajišťující pevné spojení.

**Na objednávku:**
HALSPOT I: ochranný skleněný kryt 432.5008, objímka 4-99.5822/1 (délka vodiče 290 mm), připojovací krabice 4-99.6028.
HALSPOT II: ochranný skleněný kryt 432.5035, objímka 4-99.5825/1 (délka vodiče 740 mm), připojovací krabice 4-99.6028.

| Typ | Doporučený světelný zdroj [W] | Patice | Hmotnost [kg] |
|---|---|---|---|
| 723 01 01 (HALSPOT I) | Halogenová lineární žárovka HALOLINE 1000 | R7s | 7 |
| 723 04 02 (HALSPOT II) | Halogenová lineární žárovka HALOLINE 1500 | R7s | 10 |

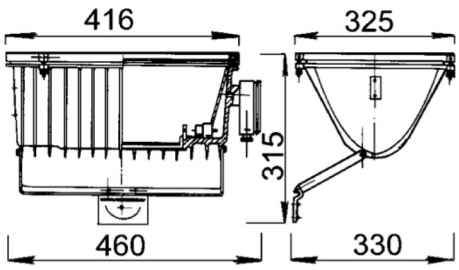

# HEADLIGHT

**Použití:**
Svítidlo pro osvětlení reklamních ploch, výloh, architektonických celků, památkových objektů, fasád budov, podchodů, stavenišť, parkovišť.

| | | | | |
|---|---|---|---|---|
| CE | 230V 50Hz | ⏚ | IP65 | Ta -25°C ÷ +30°C |
| VVG | E27 | Karton (mm/ks): 310 x 200 x 150 / 1 | | |

**Technický popis:**
Těleso svítidla je vyrobeno ze slitiny AlSi povrchově upraveno práškovou barvou. Na boční části svítidla je vývodka M20x1,5 pro napájecí kabel. Uvnitř svítidla je připevněna základová deska s elektrovýzbrojí. Reflektor svítidla je asymetrický, z eloxovaného hliníku. Víko s ochranným tvrzeným sklem je připevněno k tělesu. Ocelový držák umožňuje natočit světlomet do požadované polohy. Maximální průřez připojovacích vodičů je 2,5 mm$^2$.

**Instalace:**
Na strop, na stěnu nebo na jiný pevný podklad (konstrukci) zajišťující pevné spojení.

**Na objednávku:**
Ochranný skleněný kryt.

| Typ | Doporučený světelný zdroj [W] | Objímka | Hmotnost [kg] |
|---|---|---|---|
| 743 05 12 | Vysokotlaká rtuťová výbojka 125 | E27 | 3,5 |
| 743 05 70 | Vysokotlaká sodíková výbojka 70 | E27 | 4 |
| 743 05 70 | Vysokotlaká halogenidová výbojka 70 | E27 | 4 |

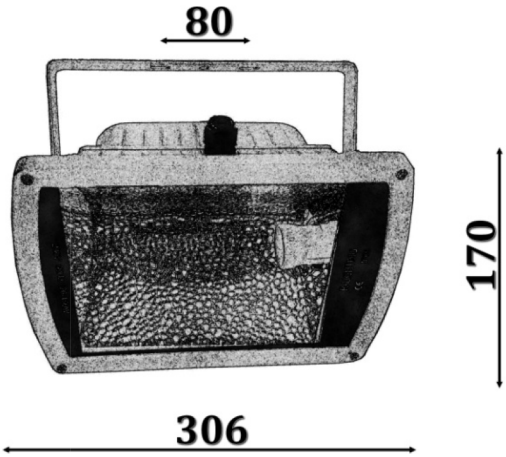

# SPOTLIGHT

**Použití:**
Svítidlo pro osvětlení reklamních ploch, výloh, architektonických celků, památkových objektů, fasád budov, podchodů, stavenišť, parkovišť.

| | | | | |
|---|---|---|---|---|
| CE | **230V 50Hz** | ⏚ | **IP65** | **Ta** -25°C ÷ +30°C |
| VVG | Rx7S | **R7s** | **RX7s-24** | |
| **Karton (mm/ks):** 380 x 200 x 200 / 1 | | | | |

**Technický popis:**
Těleso svítidla je vyrobeno ze slitiny AlSi povrchově upraveno práškovou barvou. Ze zadní části svítidla je vývodka PG13,5x1,5 pro napájecí kabel. Uvnitř svítidla je připevněna základová deska s elektrovýzbrojí. Reflektor svítidla je symetrický, z eloxovaného hliníku. Víko s ochranným tvrzeným sklem je k tělesu přišroubováno. Ocelový držák umožňuje natočit světlomet do požadované polohy. Maximální průřez připojovacích vodičů je 2,5 mm$^2$.

**Instalace:**
Na strop, na stěnu nebo na jiný pevný podklad (konstrukci) zajišťující pevné spojení.

**Na objednávku:**
Ochranný skleněný kryt.

| Typ | Doporučený světelný zdroj [W] | Patice | Hmotnost [kg] |
|---|---|---|---|
| 723 06 01 | Halogenová lineární žárovka 150, 200, 300, 500<br>Halogenová lineární žárovka ENERGY SAVER 120, 160, 230, 400 | R7s | 2,8 |
| 743 06 70 | Vysokotlaká sodíková výbojka NAV-TS 70<br>Vysokotlaká halogenidová výbojka HQI-TS 70 | RX7s | 4,3 |
| 743 06 15 | Vysokotlaká sodíková výbojka NAV-TS 150<br>Vysokotlaká halogenidová výbojka HQI-TS 150 | RX7s-24 | 5 |

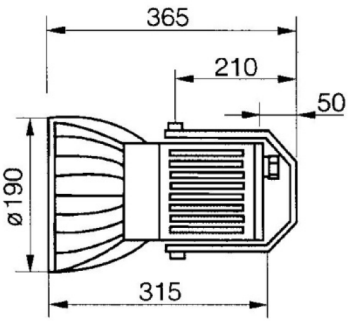

# ZUZANA

**Použití:**
Svítidlo pro osvětlení sportovišť, reklamních billboardů, fasád budov, veřejných prostranství, ale i průmyslových prostorů.

| | | | | | |
|---|---|---|---|---|---|
| CE | 230V 50Hz | ⏚ | IP65 | VVG | E40 E27 |
| **Karton (mm/ks):** 430 x 405 x 140 / 1 | | | | | |

**Technický popis:**
Těleso svítidla je hliníkový odlitek povrchově upravený práškovou barvou. Reflektor je v provedení symetrický nebo asymetrický z leštěného hliníkového plechu. Optický kryt je z tvrzeného skla. Maximální průřez připojovacích vodičů je 2,5 mm$^2$.

**Instalace:**
Na zeď, na stěnu nebo na jiný pevný podklad (konstrukci) zajišťující pevné spojení.

**Provedení:**
Svítidla se vyrábí v provedení s elektromagnetickým předřadníkem (VVG), pro vysokotlaké sodíkové, halogenidové nebo rtuťové výbojky.

**Na objednávku:**
Leštěný hliníkový reflektor.

| Typ | Doporučený světelný zdroj [W] | Rozměry AxBxCxD [mm] | Objímka | Hmotnost [kg] |
|---|---|---|---|---|
| ZUZANA-150NA | Vysokotlaká sodíková výbojka 150 | 425x400x135x140 | E40 | 9,1 |
| ZUZANA-150MH | Vysokotlaká halogenidová výbojka 150 | 425x400x135x140 | E27 | 9,1 |
| ZUZANA-250NA/MH | Vysokotlaká sodíková/halogenidová výbojka 250 | 425x400x135x140 | E40 | 10,8 |
| ZUZANA-250HG | Vysokotlaká rtuťová výbojka 250 | 425x400x135x140 | E40 | 10,6 |
| ZUZANA-400NA/MH | Vysokotlaká sodíková/halogenidová výbojka 400 | 425x400x135x130 | E40 | 12,2 |
| ZUZANA-400HG | Vysokotlaká rtuťová výbojka 400 | 425x400x135x140 | E40 | 11,8 |
| ZUZANA-150NA asymetr | Vysokotlaká sodíková výbojka 150 | 425x400x135x140 | E40 | 9,1 |
| ZUZANA-150MH asymetr | Vysokotlaká halogenidová výbojka 150 | 425x400x135x140 | E27 | 9,1 |
| ZUZANA-250NA/MH asymetr | Vysokotlaká sodíková/halogenidová výbojka 250 | 425x400x135x140 | E40 | 10,8 |
| ZUZANA-250HG asymetr | Vysokotlaká rtuťová výbojka 250 | 425x400x135x140 | E40 | 10,6 |
| ZUZANA-400NA/MH asymetr | Vysokotlaká sodíková/halogenidová výbojka 400 | 425x400x135x130 | E40 | 12,2 |
| ZUZANA-400HG asymetr | Vysokotlaká rtuťová výbojka 400 | 425x400x135x140 | E40 | 11,8 |

# ZUZANA 1000/2000

**Použití:**
Svítidlo pro osvětlení sportovišť, veřejných prostranství, ale i průmyslových prostorů.

| CE | 230V 50Hz | ⏚ | IP65 | VVG | E40 |
|---|---|---|---|---|---|
| Karton: | ZUZANA 1000 - 475 x 455 x 175 / 1<br>ZUZANA 2000 - 500 x 520 x 305 / 1 | | | | |

**Technický popis:**
Těleso svítidla je hliníkový odlitek povrchově upravený práškovou barvou. Reflektor je symetrický z leštěného hliníkového plechu. Optický kryt je z tvrzeného skla.

**Instalace:**
Na zeď nebo na stožár.

**Provedení:**
Svítidla se vyrábí v provedení s elektromagnetickým předřadníkem (VVG), pro vysokotlaké halogenidové výbojky.

| Typ | Doporučený světelný zdroj [W] | Rozměry AxBxCxD [mm] | Objímka |
|---|---|---|---|
| ZUZANA-1000 | Vysokotlaká halogenidová výbojka 1000 | 470x450x170x185 | E40 |
| ZUZANA-2000 | Vysokotlaká halogenidová výbojka 2000 | 495x515x300x180 | E40 |

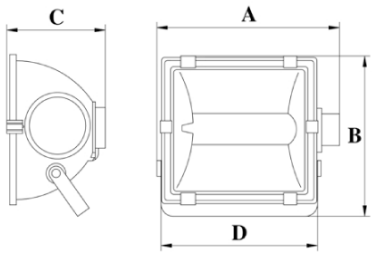


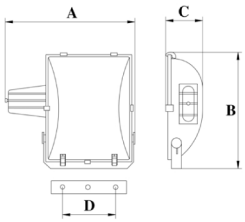


| | | | |
|---|---|---|---|
| GEAR BOX ZUZANA-1000/2000 | Vysokotlaká halogenidová výbojka 1000 / 2000 | 400x265x185x200 | E40 |

# TAMARA

**Použití:**
Svítidlo pro osvětlení sportovišť, reklamních billboardů, fasád budov a jiných veřejných prostranství.

| CE | 230V 50Hz | ⏚ | IP65 | Rx7S | VVG |
|---|---|---|---|---|---|
| Karton (mm/ks): 355x235x95 / 1 | | | | | |

**Technický popis:**
Těleso svítidla je hliníkový odlitek povrchově upravený práškovou barvou. Reflektor je asymetrický z leštěného hliníkového plechu. Optický kryt je z tvrzeného skla. Maximální průřez připojovacích vodičů je 2,5 mm$^2$.

**Instalace:**
Na zeď, na stěnu nebo na jiný pevný podklad (konstrukci) zajišťující pevné spojení.

**Provedení:**
Svítidla se vyrábí v provedení s elektromagnetickým předřadníkem (VVG), pro vysokotlaké sodíkové nebo halogenidové výbojky.

| Typ | Doporučený světelný zdroj [W] | Rozměry AxBxC [mm] | Patice | Hmotnost VVG [kg] |
|---|---|---|---|---|
| TAMARA-70MH černá | Vysokotlaká halogenidová výbojka 70 | 350x230x90 | RX7s | 3,8 |
| TAMARA-150MH černá | Vysokotlaká halogenidová výbojka 150 | 350x230x90 | RX7s | 4,5 |
| TAMARA-70MH bílá | Vysokotlaká halogenidová výbojka 70 | 350x230x90 | RX7s | 3,8 |
| TAMARA-150MH bílá | Vysokotlaká halogenidová výbojka 150 | 350x230x90 | RX7s | 4,5 |
| TAMARA-70MH šedá | Vysokotlaká halogenidová výbojka 70 | 350x230x90 | RX7s | 3,8 |
| TAMARA-150 šedá | Vysokotlaká halogenidová výbojka 150 | 350x230x90 | RX7s | 4,5 |

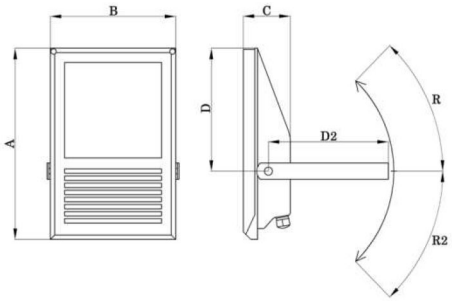

# TITAN

**Použití:**
Svítidlo pro osvětlení sportovních objektů, parkovišť, památkových objektů, fasád budov, stavenišť, hal, ale i průmyslových prostorů.

| | | | |
|---|---|---|---|
| CE | 230V 50Hz | ⏚ | Ta -25°C ÷ +30°C |
| E40 | IP54 | VVG | Karton (mm/ks): 850 x 750 x 420 / 1 |

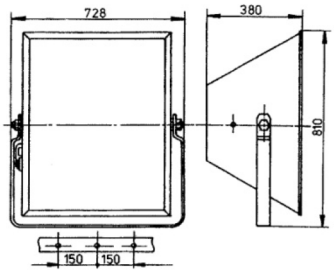


**Technický popis:**
Těleso a víko svítidla jsou z ocelového plechu povrchově upraveného práškovou barvou. Reflektor je asymetrický z chemicky leštěného hliníkového plechu. Světlomet je vybaven připojovací krabicí pro kabel ø6-9 mm. Optický kryt je z tvrzeného skla. Ocelový držák umožňuje natočit světlomet do požadované polohy. Maximální průřez připojovacích vodičů je 2,5 mm$^2$. Předřadná skříň není součástí světlometu.

**Instalace:** Na stožár nebo na jiný pevný podklad (konstrukci) zajišťující pevné spojení.

**Na objednávku:** Předřadná skříň BOX T, připojovací krabice 4-99.6028, objímka 3-99.10246.

| Typ | Doporučený světelný zdroj [W] | Hmotnost [kg] | Objímka |
|---|---|---|---|
| 541 19 01 | Vysokotlaká halogenidová výbojka 2000 / 400 V | 30,5 | E40 |
| 541 19 02 | Vysokotlaká halogenidová výbojka 1000 / 230 V | 25 | E40 |

# PŘEDŘADNÁ SKŘÍŇ BOX T

**Použití:**
Pro provoz vysokotlaké halogenidové výbojky 1000 W a 2000 W, např. světlomet TITAN.

| | | | |
|---|---|---|---|
| CE | 230V 50Hz | E40 | IP55 |
| ⏚ | VVG | 400V 50Hz | Ta -25°C ÷ +30°C |
| Karton (mm/ks): 350 x 260 x 190 / 1 | | | |

**Technický popis:**
Skříň je vyrobena z termoplastu. Skříň je vybavena třemi kabelovými vývodkami. Dvě vývodky PG16 pro napájecí průchozí vodič a jedna vývodka PG13,5 pro připojení svítidla. Z důvodu průchodu vysokonapěťového impulzu ze zapalovače se pro propojení předřadné skříně a svítidla musí použít vodič, který vyhovuje zkoušce napětí 4,5 kV. Kabel mezi předřadnou skříní a svítidlem může být dlouhý maximálně 50 m.

| Typ | Doporučený světelný zdroj [W] | Hmotnost [kg] |
|---|---|---|
| 622.1 ES | Vysokotlaká halogenidová výbojka 2000 / 400 V (10,3 A) | 17 |
| 622.2 ES | Vysokotlaká halogenidová výbojka 1000 / 230 V | 13 |

# SPOT I

**Použití:**
Svítidlo pro osvětlení sportovních objektů, parkovišť, památkových objektů, fasád buddov, stavenišť, hal, ale i průmyslových prostorů.

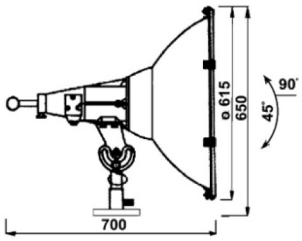


| | | | |
|---|---|---|---|
| CE | 230V 50Hz | ⏚ | IP54 |
| Ta<br>-25°C ÷ +45°C pro 713 01 02<br>-25°C ÷ +30°C pro 743 01 02, 03 | | | E40 |
| **Karton (mm/ks):** 630 x 630 x 580 / 1 | | | |

**Technický popis:**
Těleso svítidla je odlitek ze slitiny AlSi povrchově upraven práškovou barvou. Reflektor je z eloxovaného, chemicky leštěného hliníkového plechu. Optický kryt je z tvrzeného bezpečnostního skla. Za účelem změny vyzařovací charakteristiky je poloha světelného zdroje nastavitelná pomocí táhla. Držák umožňuje otáčení světlometu ve vodorovné i svislé rovině. Světlomet je standardně dodáván s patkovým držákem (navařovací je na objednávku). Maximální průřez připojovacích vodičů je 2,5 mm$^2$.

**Instalace:** Na stěnu, na stožár nebo na jiný pevný podklad (konstrukci) zajišťující pevné spojení.

**Na objednávku:** Obruba se sklem a silikonovým těsněním 2-99.7043/2 (pro žárovkové zdroje), obruba se sklem a gumovým těsněním 2-99.7043/1 (pro výbojkové zdroje), patkový držák 4-99.5526.

| Typ | Doporučený světelný zdroj [W] | Předřadná skříň | Obruba-těsnění-sklo | Hmotnost [kg] |
|---|---|---|---|---|
| 713 01 02 | Žárovka SPC.A T CL 500<br>Směsová výbojka 500 | - | silikonové 2-99.7043/2 | 10 |
| 743 01 02 | Vysokotlaká rtuťová výbojka 400 | 1-99.5868 | gumové 2-99.7043/1 | 10 |
| 743 01 03 | Vysokotlaká sodíková výbojka 400<br>Vysokotlaká halogenidová výbojka 400 | 1-99.5864<br>1-99.5871 | gumové 2-99.7043/1 | 10 |

# PŘEDŘADNÁ SKŘÍŇ BOX 7

**Použití:**
Pro provoz výbojkových svítidel a světlometů, např. světlomet SPOT I.

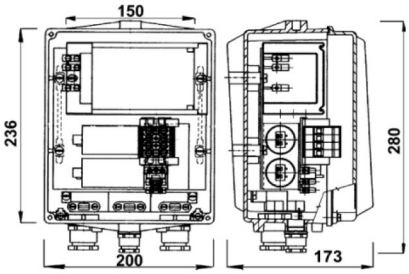


| | | | |
|---|---|---|---|
| CE | 230V 50Hz | ⏚ | IP54 |
| VVG | Ta<br>-25°C ÷ +35°C | | E40 |
| **Karton:** 290 x 210 x 180 / 1 | | | |

**Technický popis:** Těleso i víko jsou odlitky ze slitiny AlSi povrchově upraveny práškovou barvou. Uvnitř je zabudována elektrovýzbroj. Pro připojovací kabely jsou určeny dvě vývodky P21, pro připojení svítidla slouží vývodka P13,5. Maximální průřez připojovacích vodičů je 6 mm$^2$. Skříň je konstruována jako průchozí, pro koncové provedení je vybavena ucpávkovou podložkou. Prostřednictvím závitu M6 v tělese nebo držáku typ 438.2688/1 lze skříň připevnit na stěnu.

| Typ | Doporučený světelný zdroj [W] | Hmotnost [kg] |
|---|---|---|
| 1-99.5864 | Vysokotlaká sodíková výbojka 400 | 8,5 |
| 1-99.5865 | Vysokotlaká sodíková výbojka 250 | 7 |
| 1-99.5866 | Vysokotlaká sodíková výbojka 150 | 7 |
| 1-99.5867 | Vysokotlaká sodíková výbojka 100 | 7 |
| 1-99.5868 | Vysokotlaká rtuťová výbojka 400 | 8,5 |
| 1-99.5871 | Vysokotlaká halogenidová výbojka 400 | 7 |

# SPOT II

## Použití:
Svítidlo pro osvětlení sportovních objektů, parkovišť, památkových objektů, fasád budov, stavenišť, hal, ale i průmyslových prostorů.

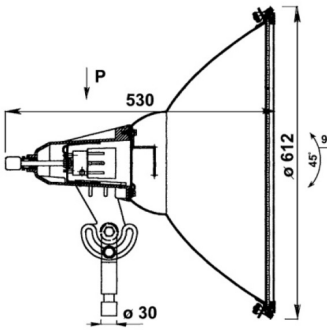


| | | | | |
|---|---|---|---|---|
| CE | 230V 50Hz | ⏚ | IP54 | VVG |
| Ta -25°C ÷ 35°C | | | E40 | |
| Karton (mm/ks): 630 x 630 x 550 /1 | | | | |

**Technický popis:**
Těleso svítidla je odlitek ze slitiny AlSi povrchově upraven práškovou barvou. K tělesu je připevněna hliníková předřadná skříň, uvnitř které je elektrovýzbroj. Reflektor je z eloxovaného, chemicky leštěného hliníkového plechu. Optický kryt je z tvrzeného bezpečnostního skla. Za účelem změny vyzařovací charakteristiky je poloha světelného zdroje nastavitelná pomocí táhla. Držák umožňuje otáčení světlometu ve vodorovné i svislé rovině. Světlomet je standardně dodáván s patkovým držákem (navařovací je na objednávku). Maximální průřez připojovacích vodičů je 6 mm$^2$.

**Instalace:**
Na stěnu, na stožár nebo na jiný pevný podklad (konstrukci) zajišťující pevné spojení.

**Na objednávku:**
Obruba se sklem a gumovým těsněním 2-99.7043/1, patkový držák 4-99.5526.

| Typ | Doporučený světelný zdroj [W] | Hmotnost [kg] |
|---|---|---|
| 743 01 05 | Vysokotlaká sodíková výbojka (NAV SUPER) 600 | 13 |
| 743 01 06 | Vysokotlaká sodíková výbojka 400 | 13 |
| 743 01 07 | Vysokotlaká sodíková výbojka 250 | 13 |
| 743 01 08 | Vysokotlaká rtuťová výbojka 400 | 13 |
| 743 01 09 | Vysokotlaká rtuťová výbojka 250 | 13 |
| 743 01 10 | Vysokotlaká halogenidová výbojka 400 | 13 |

# TAMARA LED

**Použití:**
Svítidlo pro osvětlení sportovišť, reklamních billboardů, fasád budov a jiných veřejných prostranství.

| | | | | |
|---|---|---|---|---|
| CE | 230V 50Hz | | IP65 | LED |
| Karton (mm/ks): | TAMARA 10 - 205 x 170 x 59<br>TAMARA 30 - 323 x 245 x 81<br>TAMARA 50 - 410 x 325 x 113<br>TAMARA 100 - 480 x 400 x 135 | | | |

**Technický popis:**
Těleso svítidla je hliníkový odlitek povrchově upravený práškovou barvou. Reflektor je symetrický z leštěného hliníkového plechu. Optický kryt je z tvrzeného skla. Maximální průřez připojovacích vodičů je 2,5 mm$^2$.

**Instalace**:
Na zeď, na stěnu nebo na jiný pevný podklad (konstrukci) zajišťující pevné spojení.

| Typ | Příkon [W] / Světelný tok [lm] | Teplota chromatičnosti [K] | Rozměry AxBxC [mm] |
|---|---|---|---|
| TAMARA LED 10 | 10 / 750 | 4000 | 200x165x54 |
| TAMARA LED 30 | 30 / 2250 | 4000 | 323x241x81 |
| TAMARA LED 50 | 50 / 3750 | 4000 | 405x319x107 |
| TAMARA LED 100 | 100 / 7500 | 4000 | 475x395x128 |

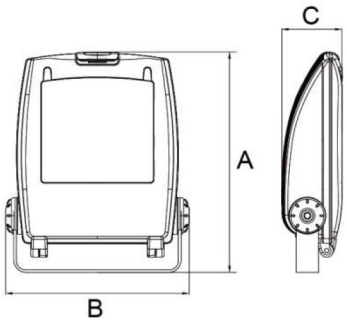

# ES ARENA PRO

**Použití:**
Svítidlo pro osvětlení průmyslových hal a skladů, čerpacích stanic, sportovišť, reklamních billboardů, fasád budov a jiných veřejných prostranství.

| CE | 230V 50Hz | ⏚ | IP66 | LED |
|---|---|---|---|---|
| **Karton (mm/ks):** 325 x 225 x 180 / 1 | | | | |

**Technický popis:**
Těleso svítidla tvoří hliníkový odlitek. Optický kryt je z tvrzeného skla. V tělese je zabudovaný LED modul. Elektronický napájecí zdroj s možností regulace je připevněn vně tělesa. Maximální průřez připojovacích vodičů je 2,5 mm². Robustní ocelový držák umožňuje variabilní nastavení polohy svítidla.

**Instalace:**
Na zeď, na stěnu nebo na jiný pevný podklad (konstrukci) zajišťující pevné spojení, případně volným závěsem.

**Provedení:**
Možnost výběru ze tří variant dle úhlu rozptylu světelného toku (120°, 60°, 30° / 60°).

| Typ | Příkon [W] / Světelný tok [lm] | Rozměry AxBxC [mm] | Teplota chromatičnosti [K] | Hmotnost [kg] |
|---|---|---|---|---|
| ES ARENA PRO 115W / 30° / 60° | 115 / 12000 | 322x220x172 | 4000, 5000 | 5,5 |
| ES ARENA PRO 115W / 60° | 115 / 12000 | 322x220x172 | 4000, 5000 | 5,5 |
| ES ARENA PRO 118W / 120° | 118 / 16000 | 322x220x172 | 4000, 5000 | 5,5 |

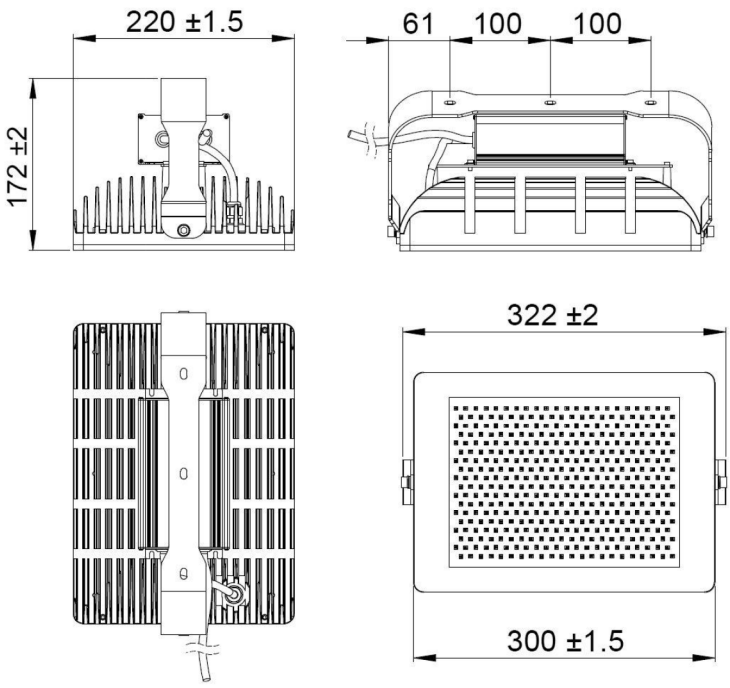

# ES TPR

**Použití:**
Svítidlo pro osvětlení průmyslových hal a skladů, čerpacích stanic, sportovišť, reklamních billboardů, fasád budov a jiných veřejných prostranství.

| | | | | |
|---|---|---|---|---|
| CE | 230V 50Hz | | IP66 | 176-264 V AC |
| LED | EVG DIMM | EVG | IK09 | Ta -30°C ÷ +50°C |
| Karton (mm/ks): 380 x 550 x 91 / 1 | | | | |

**Technický popis:**
Jedná se o modulární svítidlo. Rám tělesa je ze slitiny AlSi. Povrchová úprava je práškovou barvou. Do rámu se zabudovávají 30 W nebo 45 W LED zdroje podle typu. K rámu je připevněn napájecí zdroj a připevňovací držáky. Max. průřez připojovacích vodičů je 4 mm$^2$.

**Instalace:**
Pevné uchycení na zeď, stěnu nebo konzolu, případně závěsem pomocí ocelového lankového systému.

**Provedení:**
Svítidla se vyrábí v provedení s elektronickým předřadníkem, který umožňuje regulaci světelného toku. Možnost výběru LED modulu dle úhlu rozptylu světelného toku (60°x60°, 120°x60°, 160°, 120°x60° AS, 120°x30°, 120°x20°).

| Typ | Příkon [W] / Světelný tok [lm] | Rozměry AxBxC [mm] | Teplota chromatičnosti [K] | Hmotnost [kg] |
|---|---|---|---|---|
| ES TPR30 30W | 30 / 3700 | 376x135x90 | 4000 | 4 |
| ES TPR45 45W | 45 / 4800 | 376x135x90 | 4000 | 4 |
| ES TPR30 60W | 60 / 7400 | 376x219x90 | 4000 | 4,5 |
| ES TPR45 90W | 90 / 9600 | 376x219x90 | 4000 | 4,5 |
| ES TPR30 90W | 90 / 11100 | 376x303x90 | 4000 | 5,5 |
| ES TPR30 120W | 120 / 14800 | 376x387x90 | 4000 | 6,5 |
| ES TPR45 135W | 135 / 14400 | 376x303x90 | 4000 | 5,5 |
| ES TPR30 150W | 150 / 18500 | 376x467x90 | 4000 | 7 |
| ES TPR30 180W | 180 / 22200 | 376x551x90 | 4000 | 8,5 |
| ES TPR45 180W | 180 / 19200 | 376x387x90 | 4000 | 6,5 |
| ES TPR30 210W | 210 / 25900 | 376x640x90 | 4000 | 9,5 |
| ES TPR45 225W | 225 / 24000 | 376x467x90 | 4000 | 7 |
| ES TPR45 270W | 270 / 28800 | 376x551x90 | 4000 | 8,5 |
| ES TPR45 315W | 315 / 33600 | 376x640x90 | 4000 | 9 |

# ES LEDREF

**Použití:**
Svítidlo pro osvětlení průmyslových hal a skladů, čerpacích stanic, sportovišť, reklamních billboardů, fasád budov a jiných veřejných prostranství.

| | | | | |
|---|---|---|---|---|
| CE | 230V 50Hz | ⏚ | IP66 | 100-240 V AC |
| LED | EVG DIMM | EVG | IK09 | Ta -30°C ÷ +50°C |
| Karton (mm/ks): 340 x 250 x 70 / 1 | | | | |

**Technický popis:**
Těleso je tvořeno odlitkem ze slitiny AlSi. Povrchová úprava je práškovou barvou. Optický kryt je z tvrzeného skla. V tělese je zabudovaný výměnný LED modul s napájecím zdrojem. Maximální průřez připojovacích vodičů je 4 mm$^2$. Držák umožňuje variabilní nastavení polohy světlometu.

**Instalace:**
Pevné uchycení na zeď, stěnu nebo konzolu.

**Provedení:**
Svítidla se vyrábí v provedení s elektronickým předřadníkem, který umožňuje regulaci světelného toku. Možnost výběru LED modulu dle úhlu rozptylu světelného toku (10°, 30°, 60°, 80°x135°).

| Typ | Příkon [W] / Světelný tok [lm] | Rozměry AxBxC [mm] | Teplota chromatičnosti [K] | Hmotnost [kg] |
|---|---|---|---|---|
| ES LEDREF 30W | 30 / 3000 | 220x172x50 | 4000 | 1,8 |
| ES LEDREF 50W | 50 / 5000 | 285x203x60 | 4000 | 2,9 |
| ES LEDREF 100W | 100 / 10000 | 333x247x66 | 4000 | 3,5 |
| ES LEDREF 200W | 200 / 20000 | 396x453x82 | 4000 | 12 |

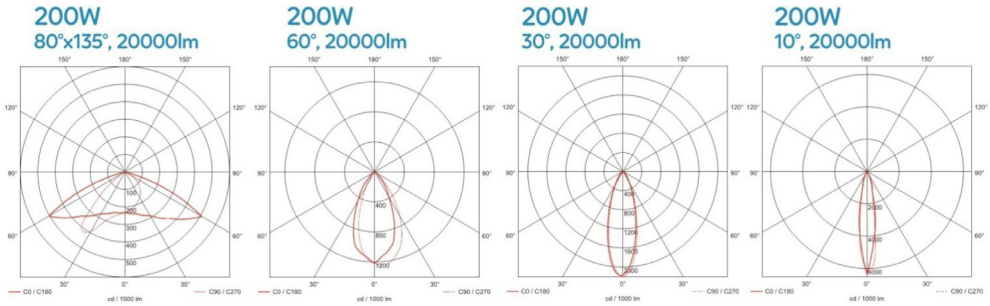

# ES H-BIGARENA

**Použití:**
Svítidlo pro osvětlení průmyslových hal a skladů, čerpacích stanic, sportovišť, reklamních billboardů, fasád budov a jiných veřejných prostranství.

| CE | 230V 50Hz | ⏚ | IP66 | LED |
|---|---|---|---|---|
| **Karton (mm/ks):** 400 x 405 x 190 / 1 | | | | |

**Technický popis:**
Těleso svítidla tvoří hliníkový odlitek. Optický kryt je z tvrzeného skla. V tělese je zabudovaný LED modul (s úhlem rozptylu 120°). Elektronický napájecí zdroj s možností regulace je připevněn vně tělesa. Maximální průřez připojovacích vodičů je 2,5 mm$^2$. Robustní ocelový držák umožňuje variabilní nastavení polohy svítidla.

**Provedení:**
Možnost výběru krytu světelného zdroje: c - čiré sklo, f - sklo s antireflexní folií, m - mléčné sklo.

**Instalace:**
Na zeď, na stěnu nebo na jiný pevný podklad (konstrukci) zajišťující pevné spojení, případně volným závěsem.

| Typ | Příkon [W] / Světelný tok [lm] | Teplota chromatičnosti [K] | Rozměry AxBxC [mm] | Hmotnost [kg] |
|---|---|---|---|---|
| ES H-BIGARENA 80W c | 82 / 11120 | 4000, 5000 | 300x300x160 | 7,3 |
| ES H-BIGARENA 80W f | 82 / 10870 | 4000, 5000 | 300x300x160 | 7,3 |
| ES H-BIGARENA 80W m | 82 / 10630 | 4000, 5000 | 300x300x160 | 7,3 |
| ES H-BIGARENA 155W c | 155 / 21010 | 4000, 5000 | 400x400x185 | 11,8 |
| ES H-BIGARENA 155W f | 155 / 20550 | 4000, 5000 | 400x400x185 | 11,8 |
| ES H-BIGARENA 155W m | 155 / 20080 | 4000, 5000 | 400x400x185 | 11,8 |
| ES H-BIGARENA 185W c | 185 / 25070 | 4000, 5000 | 400x400x185 | 11,8 |
| ES H-BIGARENA 185W f | 185 / 24520 | 4000, 5000 | 400x400x185 | 11,8 |
| ES H-BIGARENA 185W m | 185 / 23970 | 4000, 5000 | 400x400x185 | 11,8 |

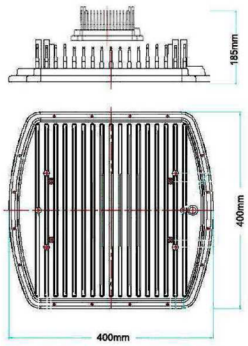

# ES SIRIUS LED

## Použití:

Svítidlo pro osvětlení průmyslových hal a skladů, sportovišť, reklamních billboardů, fasád budov a jiných veřejných prostranství.

| | | | | |
|---|---|---|---|---|
| CE | 230V 50Hz | ⏚ | IP65 | 85-265 V AC |
| LED | Ra >80 | EVG | | Ta -30°C ÷ +65°C |
| Karton (mm/ks): 365 x 360 x 190 / 1 | | | | |

**Technický popis:**

Těleso svítidla tvoří hliníkový odlitek. Optický kryt je z tvrzeného skla. V tělese je zabudovaný LED modul a elektronický napájecí zdroj s možností regulace. Maximální průřez připojovacích vodičů je 2,5 mm². Robustní ocelový držák umožňuje libovolné nastavení polohy svítidla.

**Instalace:**

Na zeď, na stěnu nebo na jiný pevný podklad (konstrukci) zajišťující pevné spojení.

**Provedení:**

Možnost výběru z různých variant dle úhlu rozptylu světelného toku (25°/45°/60°/90°/100°).

| Typ | Příkon [W] / Světelný tok [lm] | Teplota chromatičnosti [K] | Rozměry [mm] | Hmotnost [kg] |
|---|---|---|---|---|
| ES SIRIUS LED 190W | 190 / 23000 | 4000, 5000 | ø340x183 | 3,5 |
| ES SIRIUS LED 290W | 290 / 33300 | 4000, 5000 | ø368x187 | 4,7 |
| ES SIRIUS LED 490W | 490 / 53000 | 4000, 5000 | ø470x319 | 10,5 |

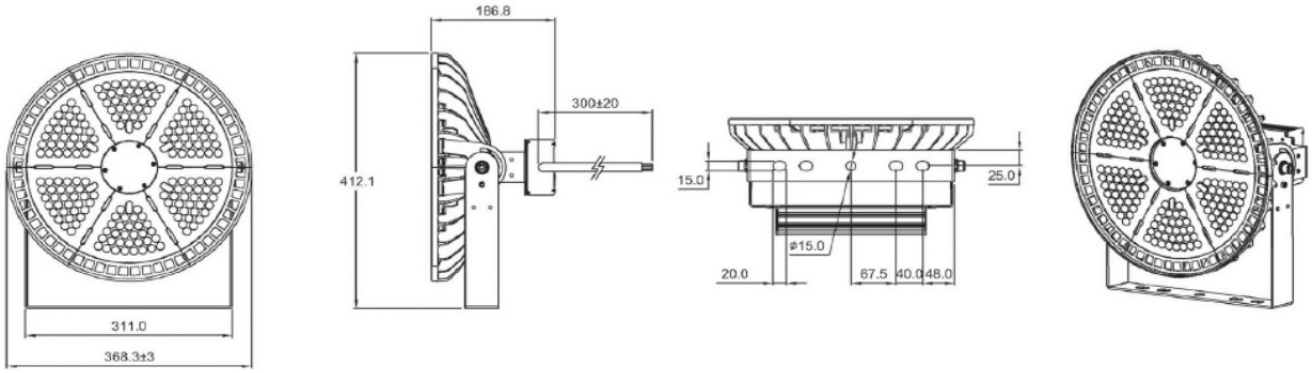

# ES RLPROFI

**Použití:**
Svítidlo pro osvětlení průmyslových hal a skladů, čerpacích stanic, sportovišť, reklamních billboardů, fasád budov a jiných veřejných prostranství.

| | | | | |
|---|---|---|---|---|
| CE | 230V 50Hz | ⏚ | IP65 | 85-265 V AC |
| LED | Ra >80 | IK09 | | Ta -40°C ÷ +60°C |
| Karton (mm/ks): 370 x 370 x 190 / 1 | | | | |

**Technický popis:**
Těleso svítidla tvoří hliníkový odlitek. Optický kryt je z tvrzeného skla. V tělese je zabudovaný LED modul (s úhlem rozptylu světelného toku 110°) a elektronický napájecí zdroj s možností regulace. Maximální průřez připojovacích vodičů je 2,5 mm$^2$. Ocelový držák umožňuje variabilní nastavení polohy svítidla.

**Instalace:**
Na zeď, na stěnu nebo na jiný pevný podklad (konstrukci) zajišťující pevné spojení.

| Typ | Příkon [W] / Měrný světelný výkon [lm/W] | Teplota chromatičnosti [K] | Index podání barev |
|---|---|---|---|
| ES-RLPROFI 10W | 10 / 135 | 4900 | 80 |
| ES-RLPROFI 20W | 20 / 135 | 4900 | 80 |
| ES-RLPROFI 30W | 30 / 135 | 4900 | 80 |
| ES-RLPROFI 50W | 50 / 135 | 4900 | 80 |
| ES-RLPROFI 70W | 70 / 135 | 4900 | 80 |
| ES-RLPROFI 100W | 100 / 135 | 4900 | 80 |
| ES-RLPROFI 200W | 200 / 135 | 4900 | 80 |

# SVÍTIDLA VEŘEJNÉHO OSVĚTLENÍ

Pro osvětlení dálnic, pozemních komunikací, silnic, parků, parkovišť, veřejných prostranství, ale i průmyslových prostorů.

# LENY

**Použití:**
Svítidlo pro osvětlení silnic, parků, parkovišť, veřejných prostranství ale i průmyslových prostorů.

| | | | | |
|---|---|---|---|---|
| CE | 230V 50Hz | | VVG | EVG DIMM |
| E27 | E40 | IP65/43 | Ta -25°C ÷ +30°C | |
| Karton (mm/ks): 565 x 275 x 200 / 1 | | | | |

**Technický popis:**
Těleso svítidla je hliníkový odlitek povrchově upraven práškovou barvou. Kryt optické části je skleněný. Reflektor je z chemicky leštěného hliníkového plechu. Svítidlo se upevňuje na výložník sloupu ø45–60 mm. Maximální průřez připojovacích vodičů je 2,5 mm$^2$.

**Instalace:**
Na sloup, pomocí výložníku.

**Provedení:**
Svítidla se vyrábí v provedení s elektromagnetickým předřadníkem (VVG), pro vysokotlaké sodíkové, halogenidové nebo rtuťové výbojky. Svítidla mohou být také vybavena elektronickým regulovatelným předřadníkem (EVG DIMM).

**Na objednávku:**
Výložník 2-99.5581/1 nebo 3-99.10222 na stěnu, výložník 4-99.10230 na betonový sloup, upevňovací prvek 3-99.6026 na dřík sloupu, upevňovací prvek JET 60-60-90 na dřík sloupu, držák na stěnu MACH 60, výložník UDŠ 300, UDŠ 500, UDŠ 1000, UDŠ 1500, UDŠ 2500, UDŠ 300R, UDŠ 500R, redukce 76 – 60.

| Typ | Doporučený světelný zdroj [W] | Elektronický předřadník stmívatelný | Hmotnost [kg] |
|---|---|---|---|
| 444 45 50 | Vysokotlaká sodíková výbojka 50 | - | 5,1 |
| 444 45 53 | Vysokotlaká sodíková výbojka 50 | Ano | 4,9 |
| 444 45 70 | Vysokotlaká sodíková/halogenidová výbojka 70 | - | 5,1 |
| 444 45 73 | Vysokotlaká sodíková výbojka 70 | Ano | 5,1 |
| 444 45 10 | Vysokotlaká sodíková/halogenidová výbojka 100 | - | 5,6 |
| 444 45 15 | Vysokotlaká sodíková/halogenidová výbojka 150 | - | 6 |
| 444 45 80 | Vysokotlaká rtuťová výbojka 80 | - | 5 |
| 444 45 12 | Vysokotlaká rtuťová výbojka 125 | - | 5,3 |

2-99.5581/1

UDŠ 300
500, 1000,
1500, 2000

UDŠ 300 R
UDŠ 500 R

JET 60-60-90

Redukce
76 – 60

3-99.10222

MACH 60

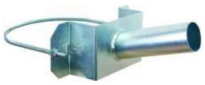
4-99.10230

3-99.6026

# STREET

**Použití:**
Svítidlo pro osvětlení silnic, parků, parkovišť, veřejných prostranství ale i průmyslových prostorů.

| | | | | |
|---|---|---|---|---|
| CE | 230V 50Hz | | VVG | EVG DIMM |
| E27 | E40 | IP65/43 | Ta -25°C ÷ +30°C | |
| Karton (mm/ks): 680 x 340 x 200 / 1 | | | | |

2-99.5581/1

UDŠ 300
500, 1000,
1500, 2000

UDŠ 300 R
UDŠ 500 R

JET 60-60-90

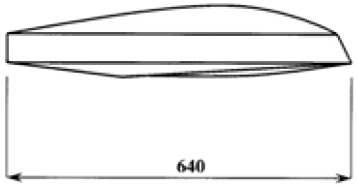


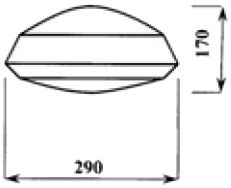

3-99.10222

MACH 60

4-99.10230

3-99.6026

Redukce
76 – 60

**Technický popis:**
Těleso svítidla je hliníkový odlitek povrchově upraven práškovou barvou. Kryt optické části je skleněný. Reflektor je z chemicky leštěného hliníkového plechu. Svítidlo se upevňuje na výložník sloupu ø42–60 mm. Maximální průřez připojovacích vodičů je 2,5 mm$^2$.

**Instalace:**
Na sloup, pomocí výložníku.

**Provedení:**
Svítidla se vyrábí v provedení s elektromagnetickým předřadníkem (VVG), pro vysokotlaké sodíkové, halogenidové nebo rtuťové výbojky. Svítidla mohou být také vybavena elektronickým regulovatelným předřadníkem (EVG DIMM).

**Na objednávku:**
Výložník 2-99.5581/1 nebo 3-99.10222 na stěnu, výložník 4-99.10230 na betonový sloup, upevňovací prvek 3-99.6026 na dřík sloupu, upevňovací prvek JET 60-60-90 na dřík sloupu, držák na stěnu MACH 60, výložník UDŠ 300, UDŠ 500, UDŠ 1000, UDŠ 1500, UDŠ 2500, UDŠ 300R, UDŠ 500R, redukce 76 – 60.

| Typ | Doporučený světelný zdroj [W] | Elektronický předřadník stmívatelný | Hmotnost [kg] |
|---|---|---|---|
| 444 42 50 | Vysokotlaká sodíková výbojka 50 | - | 5,8 |
| 444 42 53 | Vysokotlaká sodíková výbojka 50 | Ano | 5,3 |
| 444 42 70 | Vysokotlaká sodíková výbojka 70 | - | 6 |
| 444 42 73 | Vysokotlaká sodíková výbojka 70 | Ano | 5,7 |
| 444 42 10 | Vysokotlaká sodíková výbojka 100 | - | 6,3 |
| 444 42 10 | Vysokotlaká halogenidová výbojka 100 | - | 6,3 |
| 444 42 15 | Vysokotlaká sodíková výbojka 150 | - | 6,6 |
| 444 42 15 | Vysokotlaká halogenidová výbojka 150 | - | 6,6 |
| 444 42 25 | Vysokotlaká sodíková výbojka 250 | - | 7,2 |
| 444 42 80 | Vysokotlaká rtuťová výbojka 80 | - | 5,8 |
| 444 42 12 | Vysokotlaká rtuťová výbojka 125 | - | 6,4 |
| 444 42 26 | Vysokotlaká rtuťová výbojka 250 | - | 6,8 |

# STREET KI, KII

**Použití:**
Svítidlo pro osvětlení silnic, parků, parkovišť, veřejných prostranství ale i průmyslových prostorů.

| | | | |
|---|---|---|---|
| CE | 230V 50Hz | ⏚ | VVG |
| E27 | E40 | IP65 | |
| Karton: | KI 640 x 270 x 165 / 1<br>KII 765 x 325 x 25 / 1 | | |

**Technický popis:**
Těleso svítidla je hliníkový odlitek povrchově upraven práškovou barvou. Reflektor je z leštěného hliníkového plechu. Optický kryt je skleněný. Maximální průřez připojovacích vodičů je 2,5 mm$^2$.

**Instalace:**
Na sloup, pomocí výložníku.

**Provedení:**
Svítidla se vyrábí v provedení s elektromagnetickým předřadníkem (VVG), pro vysokotlaké sodíkové, halogenidové nebo rtuťové výbojky.

| Typ | Doporučený světelný zdroj [W] | Rozměry AxBxCxD [mm] | Objímka | Hmotnost [kg] |
|---|---|---|---|---|
| STREET KI-70NA/MH | Vysokotlaká sodíková/halogenidová výbojka 70 | 650x265x160x90 | E27 | 5 |
| STREET KI-80HG | Vysokotlaká rtuťová výbojka 80 | 650x265x160x90 | E27 | 5 |
| STREET KI-100NA | Vysokotlaká sodíková výbojka 100 | 650x265x160x90 | E40 | 5,3 |
| STREET KI-100MH | Vysokotlaká halogenidová výbojka 100 | 650x265x160x90 | E27 | 5,3 |
| STREET KI-125HG | Vysokotlaká rtuťová výbojka 125 | 650x265x160x90 | E27 | 5,3 |
| STREET KI-150NA | Vysokotlaká sodíková výbojka 150 | 650x265x160x90 | E40 | 6 |
| STREET KI-150MH | Vysokotlaká halogenidová výbojka 150 | 650x265x160x90 | E27 | 6 |
| STREET KII-250NA/MH | Vysokotlaká sodíková/halogenidová výbojka 250 | 760x320x220x90 | E40 | 9 |
| STREET KII-250HG | Vysokotlaká rtuťová výbojka 250 | 760x320x220x90 | E40 | 9 |
| STREET KII-400NA | Vysokotlaká sodíková výbojka 400 | 760x320x220x90 | E40 | 10,5 |
| STREET KII-400MH | Vysokotlaká halogenidová výbojka 400 | 760x320x220x90 | E40 | 11 |
| STREET KII-400HG | Vysokotlaká rtuťová výbojka 400 | 760x320x220x90 | E40 | 9,2 |

Výložník 45°

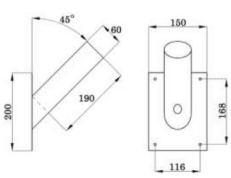


Výložník 80°

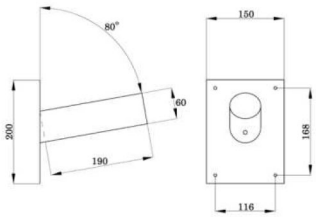


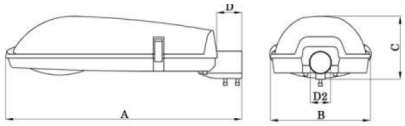

# RAMÍNKO

**Použití:**
Svítidlo pro osvětlení silnic, parků, parkovišť, veřejných prostranství ale i průmyslových prostorů.

| | | | |
|---|---|---|---|
| CE | 230V 50Hz | ⏚ | IP43/23 |
| E27 | VVG | Ta -25°C ÷ +30°C | |
| Karton (mm/ks): 690 x 360 x 290 / 1 | | | |

**Technický popis:**
Těleso svítidla je vyrobeno z prepregu. Optický kryt je z PMMA. Reflektor je z chemicky leštěného nebo eloxovaného hliníkového plechu. Elektrovýzbroj s pojistkou 2 A je připevněna v tělese svítidla. Maximální průřez připojovacích vodičů je 2,5 mm$^2$.

**Instalace:**
Na sloup, pomocí výložníku.

**Na objednávku:**
Čirý kryt 4-99.8105/1, výložník 2-99.5581/1 nebo 3-99.10222 na stěnu, výložník 4-99.10230 na betonový sloup, upevňovací prvek 3-99.6026 na dřík sloupu, upevňovací prvek JET 60-60-90 na dřík sloupu, držák na stěnu MACH 60, výložník UDŠ 300, UDŠ 500, UDŠ 1000, UDŠ 1500, UDŠ 2500, UDŠ 300R, UDŠ 500R, redukce 76–60.

| Typ | Doporučený světelný zdroj [W] | Hmotnost [kg] |
|---|---|---|
| 444 19 70 | Vysokotlaká sodíková výbojka 70<br>Vysokotlaká halogenidová výbojka 70 | 7,5 |
| 444 19 71 | Vysokotlaká rtuťová výbojka 80 | 7 |
| 444 19 72 | Vysokotlaká rtuťová výbojka 125 | 7,5 |

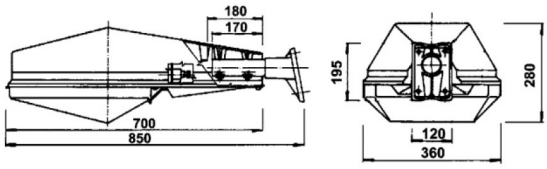

2-99.5581/1

UDŠ 300
500, 1000,
1500, 2000

UDŠ 300 R
UDŠ 500 R

JET 60-60-90

Redukce
76 – 60

3-99.10222

MACH 60

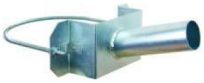
4-99.10230

3-99.6026

| Typ | Reflektor chem.leštěný | Reflektor eloxovaný | Držák 2-99.5581 | Ucpávka 451.2674 |
|---|---|---|---|---|
| 444 19 70 | + | - | + | + |
| 444 19 71 | + | - | + | + |
| 444 19 72 | + | - | + | + |
| 444 19 70 A | - | + | + | + |
| 444 19 70 C | + | - | - | - |
| 444 19 71 C | + | - | - | - |
| 444 19 72 C | + | - | - | - |
| 444 19 70 D | - | + | - | - |
| 444 19 71 D | - | + | - | - |
| 444 19 72 D | - | + | - | - |

# ATTACHÉ

**Použití:**
Svítidlo pro osvětlení cest, ulic, pěších zón, parků a jiných veřejných prostranství.

| | | | | |
|---|---|---|---|---|
| CE | 230V 50Hz | ⏚ | VVG | EVG DIMM |
| E27 | BY22d | 2G11 | IP65 | Ta -25°C ÷ +30°C |
| Karton (mm/ks): 650 x 200 x 200 / 1 | | | | |

**Technický popis:**
Těleso svítidla je výlisek z prepregu, optický kryt je z čirého prizmatického PC. Ocelový držák a výměnná základová deska s elektrovýzbrojí jsou upevněny v tělese. Typy 444 34 70 a 446 34 70 jsou vybaveny elektronickým programovatelným předřadníkem s možností regulace světelného výkonu. Typy 484 06 xx a 486 06 xx se připojují na dvě fáze s možností odpojení jednoho obvodu. Svítidlo se upevňuje na výložník (484..., 444 ...) nebo dřík (486 ..., 446 ...) sloupu ø60 mm. Maximální průřez připojovacích vodičů je 2,5 mm$^2$.

**Na objednávku:**
Ochranný kryt 142.5630, elektronický předřadník Ecollum EC4-70.

| Typ podle upevnění na: výložník | dřík | Doporučený světelný zdroj [W] | Pojistka | Elektronický předřadník stmívatelný | Hmotnost [kg] |
|---|---|---|---|---|---|
| 444 33 01 | 446 31 01 | Nízkotlaká sodíková výbojka SOX 35 | - | - | 5,6 |
| 444 33 02 | 446 31 02 | Nízkotlaká sodíková výbojka SOX 35 | Ano | - | |
| 444 34 70 | 446 34 70 | Vysokotlaká sodíková výbojka 70 | - | Ano | 4,6 |
| 484 01 36 | 486 01 36 | Kompaktní zářivka DULUX L 36 | Ano | - | 4,6 |
| 484 02 36 | 486 02 36 | Kompaktní zářivka DULUX L 36 | Ano | - | 4,8 |
| 484 03 36 | 486 03 36 | Kompaktní zářivka DULUX L 36 | - | - | 4,8 |
| 484 05 36 | 486 05 36 | 2 x kompaktní zářivka DULUX L 36 | - | - | 5,8 |
| 484 05 37 | 486 05 37 | 2 x kompaktní zářivka DULUX L 36 | Ano | - | |
| 484 06 36 | 486 06 36 | 2 x kompaktní zářivka DULUX L 36 | - | - | |
| 484 06 37 | 486 06 37 | 2 x kompaktní zářivka DULUX L 36 | Ano | - | |

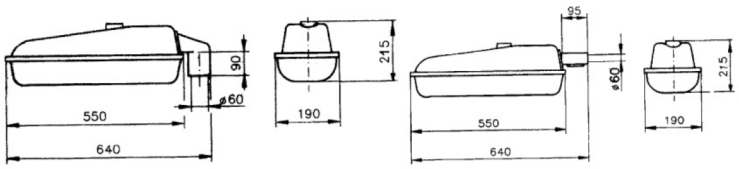

# ES COBRA, ES COBRA TWIN

**Použití:**
Svítidlo pro osvětlení silnic, parků, parkovišť, veřejných prostranství ale i průmyslových prostorů.

| | | | |
|---|---|---|---|
| CE | 176-264 V AC | | |
| IP66 | IK09 | EVG DIMM | EVG |
| LED | | Ta -30°C ÷ +50°C | |
| Karton (mm/ks): 645 x 300 x 120 / 1 | | | |

**Technický popis:**
Těleso, víko a upevňovací prvek jsou ze slitiny AlSi. Povrchová úprava je práškovou barvou. V tělese je zabudovaný výměnný LED modul s napájecím zdrojem. Maximální průřez připojovacích vodičů je 4 mm$^2$.

**Instalace:**
Na výložník nebo dřík sloupu ø60 mm.

**Provedení:**
Svítidla se vyrábí v provedení s elektronickým předřadníkem, který umožňuje regulaci světelného toku. Svítidla jsou vybavena přepěťovou ochranou 4 kV. Možnost výběru LED modulu ze dvou variant dle úhlu rozptylu světelného toku (70°x140° a 60°x120°).

| Typ | Příkon [W] | Světelný tok [lm] | Teplota chromatičnosti [K] | Rozměry [mm] | Hmotnost [kg] |
|---|---|---|---|---|---|
| ES Cobra 17W | 17 | 2400 | 4000 | 640x300x100 | 6,5 |
| ES Cobra 30W | 30 | 3900 | 4000 | 640x300x100 | 6,5 |
| ES Cobra 40W | 40 | 5000 | 4000 | 640x300x100 | 6,5 |
| ES Cobra 45W | 45 | 5400 | 4000 | 640x300x100 | 6,5 |
| ES Cobra Twin 60W | 60 | 7800 | 4000 | 640x300x100 | 6,8 |
| ES Cobra Twin 80W | 80 | 10000 | 4000 | 640x300x100 | 6,8 |
| ES Cobra Twin 90W | 90 | 10800 | 4000 | 640x300x100 | 6,8 |

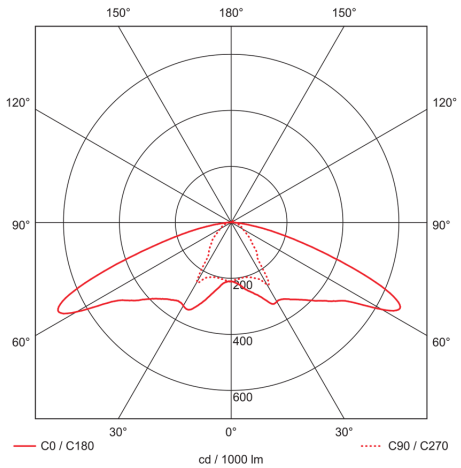

# ES LUCERNA OS-1 LED

**Použití:**
Svítidlo pro osvětlení pěších zón, náměstí, parků, sadů a jiných veřejných prostranství.

| | | | | |
|---|---|---|---|---|
| CE | IP54 | | 50/60Hz | EVG |
| LED | 90-300 V AC | | Ta<br>-40°C ÷ +40°C | |
| Karton (mm/ks): 680 x 340 x 200 / 1 | | | | |

**Technický popis:**
Těleso je vylisováno z polypropylenu se skleněnými vlákny. Má vynikající odolnost UV záření. V tělese je zabudovaný regulovatelný LED modul s napájecím zdrojem.

**Instalace:**
Na dřík sloupu ø60 mm.

**Provedení:**
Svítidlo se vyrábí v provedení s elektronickým předřadníkem, který umožňuje regulaci světelného toku.

| Typ | Příkon [W] / Světelný tok [lm] | Rozměry | Teplota chromatičnosti [K] | Hmotnost [kg] |
|---|---|---|---|---|
| ES Lucerna OS-1 LED | 39 / 2850 | 670 x 375 | 3500 | 4,2 |
| ES Lucerna OS-1 LED | 39 / 3850 | 670 x 375 | 5000 | 5,6 |

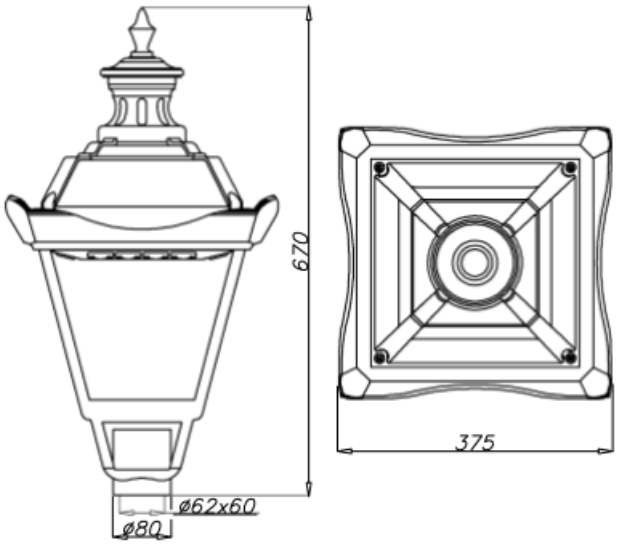

# ES STREET K LED

**Použití:**
Svítidlo pro osvětlení silnic, parků, parkovišť, veřejných prostranství ale i průmyslových prostorů.

| | | | |
|---|---|---|---|
| CE | IP65 | ⏚ | 230V 50Hz |
| LED | Ta -20°C ÷ +30°C | | EVG |
| Karton: | STREET K LED 50-505 x 220 x 90<br>STREET K LED 80 -625 x 265 x 95<br>STREET K LED 100-710 x 285 x 125<br>STREET K LED 150-885 x 345 x 125 | | |

ENERGY SAVING

**Technický popis:**
Těleso a upevňovací prvek jsou ze slitiny AlSi. Povrchová úprava je práškovou barvou. V tělese je zabudovaný výměnný LED modul s napájecím zdrojem. Maximální průřez připojovacích vodičů je 4 mm$^2$.

**Instalace:**
Na výložník nebo dřík sloupu ø60 mm.

**Provedení:**
Svítidla se vyrábí v provedení s elektronickým předřadníkem, který umožňuje regulaci světelného toku.

| Typ | Světelný tok [lm] | Příkon [W] | Teplota chromatičnosti [K] | Rozměry AxBxC [mm] | Ø SD [mm] |
|---|---|---|---|---|---|
| ES Street K LED 50 | 4500 | 50 | 4000 | 500x215x85 | 50 |
| ES Street K LED 80 | 7200 | 80 | 4000 | 620x260x90 | 60 |
| ES Street K LED 100 | 10000 | 100 | 4000 | 703x280x120 | 60 |
| ES Street K LED 150 | 13500 | 150 | 4000 | 880x340x120 | 60 |

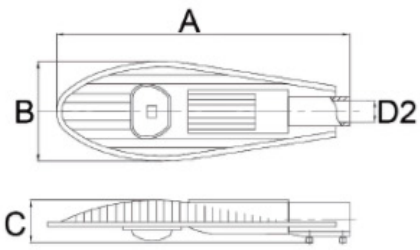


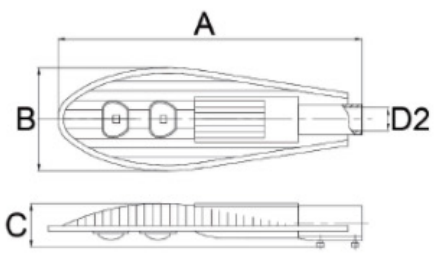


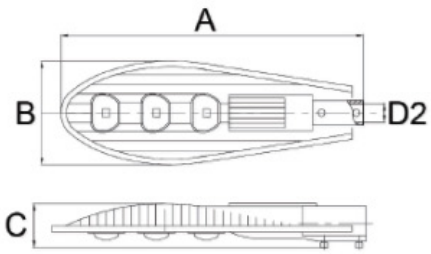

# ES CONTURA DA

**Použití:**
Svítidlo pro osvětlení silnic, parků, parkovišť, veřejných prostranství ale i průmyslových prostorů.

| | | | | |
|---|---|---|---|---|
| CE | 230V 50Hz | | EVG | EVG DIMM |
| IP65 elektro | IP68 optika | LED | Ta -40°C ÷ +40°C | |
| Karton (mm/ks): 550 x 280 x 150 / 1 | | | | |

**Technický popis:**
Těleso svítidla je tvořeno Al. odlitkem s povrchovou úpravou z práškové barvy. Optický kryt je z borosilikátového skla. V tělese je zabudovaný LED modul (LED COB čip a napájecí zdroj). Maximální průřez připojovacích vodičů je 4 mm$^2$ .

**Instalace:**
Na výložník nebo dřík sloupu ø60 mm.

**Provedení:**
Svítidla se vyrábí v provedení s elektronickým regulovatelným předřadníkem. Svítidla jsou vybavenasamoresetující tepelnou pojistkou.

| Typ | Počet čipů | Příkon [W] | Světelný tok [lm] | Rozměry [mm] | Hmotnost [kg] |
|---|---|---|---|---|---|
| ES CONTURA DA30 | 1 | 21 | 3000 | 512,5x255x117,5 | 6,6 |
| ES CONTURA DA40 | 1 | 29 | 4000 | 512,5x255x117,5 | 6,6 |
| ES CONTURA DA50 | 1 | 38 | 5000 | 512,5x255x117,5 | 6,6 |
| ES CONTURA DA60 | 1 | 46 | 6000 | 512,5x255x117,5 | 6,6 |
| ES CONTURA DA70 | 1 | 54 | 7000 | 512,5x255x117,5 | 6,6 |
| ES CONTURA DA80 | 1 | 62 | 8000 | 512,5x255x117,5 | 6,6 |
| ES CONTURA DA90 | 1 | 69 | 9000 | 512,5x255x117,5 | 6,6 |
| ES CONTURA DA100 | 1 | 77 | 10000 | 512,5x255x117,5 | 6,6 |
| ES CONTURA DA110 | 1 | 85 | 11000 | 512,5x255x117,5 | 6,6 |
| ES CONTURA DA120 | 2 | 92 | 12000 | 512,5x255x117,5 | 6,9 |
| ES CONTURA DA130 | 2 | 93 | 13000 | 512,5x255x117,5 | 6,9 |
| ES CONTURA DA140 | 2 | 100 | 14000 | 512,5x255x117,5 | 6,9 |
| ES CONTURA DA150 | 2 | 107 | 15000 | 512,5x255x117,5 | 6,9 |
| ES CONTURA DA160 | 2 | 114 | 16000 | 512,5x255x117,5 | 6,9 |
| ES CONTURA DA170 | 2 | 126 | 17000 | 512,5x255x117,5 | 6,9 |
| ES CONTURA DA180 | 2 | 133 | 18000 | 512,5x255x117,5 | 6,9 |
| ES CONTURA DA200 | 2 | 154 | 20000 | 512,5x255x117,5 | 6,9 |

# ES HORTUS DA

**Použití:**
Svítidlo pro osvětlení silnic, parků, parkovišť, veřejných prostranství ale i průmyslových prostorů.

| | | | | |
|---|---|---|---|---|
| CE | 230V 50Hz | | EVG | EVG DIMM |
| IP65 elektro | IP68 optika | LED | Ta -40°C ÷ +40°C | |
| Karton (mm/ks): 470 x 500 x 500 / 1 | | | | |

**Technický popis:**
Těleso svítidla je tlakový odlitek ze slitiny AlSi. Optický kryt tvoří výlisek z prizmatického PC. Stříška je z plechu povrchově upraveného práškovou barvou. LED modul (deska osazená LED COB čipem a napájecí zdroj) je upevněn k tělesu svítidla. Maximální průřez připojovacích vodičů je 2,5 mm$^2$.

**Instalace:**
Na dřík sloupu ø60 mm.

**Provedení:**
Svítidlo se vyrábí v provedení s elektronickým regulovatelným předřadníkem. Svítidlo je vybaveno samoresetující tepelnou pojistkou.

| Typ | Počet čipů | Příkon [W] | Světelný tok [lm] | Rozměry [mm] | Hmotnost [kg] |
|---|---|---|---|---|---|
| ES HORTUS DA30 | 1 | 30 | 3600 | 450x475 | 4,5 |
| ES HORTUS DA40 | 1 | 40 | 4600 | 450x475 | 4,5 |

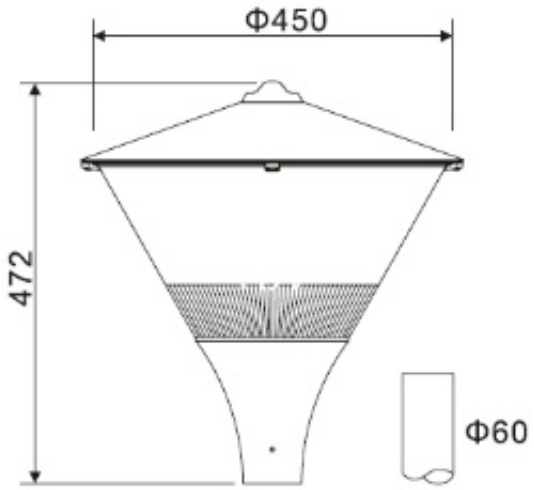

# SADOVKA

**Použití:**
Svítidlo pro osvětlení cest, ulic, pěších zón, parků a jiných veřejných prostranství.

| | | | | |
|---|---|---|---|---|
| CE | 230V 50Hz | | VVG | EVG DIMM |
| E27 | E40 | IP54 | Ta -25°C ÷ +30°C | |
| Karton (mm/ks): 725 x 725 x 440 / 1 | | | | |

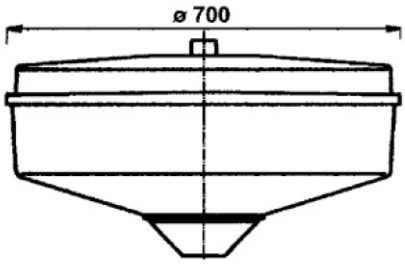


**Technický popis:**
Horní kryt svítidla je vyroben z polypropylenu plněného skelnými vlákny, spodní kryt je z opálového PMMA. Matice pro upevnění horního krytu je ze silamidu. Podstavec je tvořen kuželem z prepregu a držákem ze slitiny AlSi pro upevnění na sloup. Výměnná základová deska s elektrovýzbrojí je upevněna k podstavci svítidla. Svítidlo se standardně vyrábí v barvě hnědé (H) nebo šedé (S). Svítidlo se upevňuje na dřík sloupu ø60 mm. Maximální průřez připojovacích vodičů je 2,5 mm$^2$.

**Instalace:**
Na sloup.

**Provedení:**
Svítidla se vyrábí v provedení s elektromagnetickým předřadníkem (VVG), pro vysokotlaké sodíkové, halogenidové nebo rtuťové výbojky. Svítidla mohou být také vybavena elektronickým regulovatelným předřadníkem (EVG DIMM).

**Na objednávku:**
Horní kryt 242.2587 (šedý S/hnědý H), spodní kryt 242.5024/1 (do r. 1995) nebo 342.2584 (od r. 1995), silamidová matice 412.2560.

| Typ | Doporučený světelný zdroj [W] | Elektronický předřadník stmívatelný | Hmotnost [kg] |
|---|---|---|---|
| 446 05 50 | Vysokotlaká sodíková výbojka 50 | - | 11 |
| 446 05 53 | Vysokotlaká sodíková výbojka 50 | Ano | 11 |
| 446 05 71 | Vysokotlaká sodíková výbojka 70 | - | 11 |
| 446 05 71 | Vysokotlaká halogenidová výbojka 70 | - | 11 |
| 446 05 73 | Vysokotlaká sodíková výbojka 70 | Ano | 10,7 |
| 446 05 11 | Vysokotlaká sodíková výbojka 100 | - | 11 |
| 446 05 11 | Vysokotlaká halogenidová výbojka 100 | - | 11 |
| 446 05 16 | Vysokotlaká sodíková výbojka 150 | - | 12 |
| 446 05 16 | Vysokotlaká halogenidová výbojka 150 | - | 12 |
| 446 05 26 | Vysokotlaká rtuťová výbojka 125 | - | 11 |
| 446 05 25 | Vysokotlaká rtuťová výbojka 250 | - | 11 |

# KUŽEL

**Použití:**
Svítidlo pro osvětlení pěších zón, parků, sadů a jiných veřejných prostranství.

| | | | | |
|---|---|---|---|---|
| CE | 230V 50Hz | | VVG | EVG DIMM |
| E27 | E40 | IP54 | Ta -25°C ÷ +30°C | |
| Karton (mm/ks): 705 x 705 x 550 / 1 | | | | |

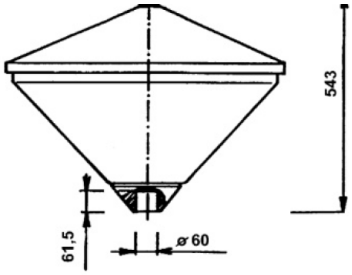


**Technický popis:**
Horní kryt svítidla je vyroben z prepregu, spodní kryt je z opálového PMMA. Matice pro upevnění horního krytu je ze silamidu. Podstavec je tvořen kuželem z prepregu a držákem ze slitiny AlSi pro upevnění na sloup. Výměnná základová deska s elektrovýzbrojí je upevněna k podstavci svítidla. Svítidlo se upevňuje na dřík sloupu ø60 mm. Maximální průřez připojovacích vodičů je 2,5 mm$^2$.

**Instalace:**
Na sloup.

**Provedení:**
Svítidla se vyrábí v provedení s elektromagnetickým předřadníkem (VVG), pro vysokotlaké sodíkové, halogenidové nebo rtuťové výbojky. Svítidla mohou být také vybavena elektronickým regulovatelným předřadníkem (EVG DIMM).

**Na objednávku:**
Spodní kryt 342.2554, silamidová matice 412.2560.

| Typ | Doporučený světelný zdroj [W] | Elektronický předřadník stmívatelný | Hmotnost [kg] |
|---|---|---|---|
| 446 27 05 | Vysokotlaká sodíková výbojka 50 | - | 13 |
| 446 27 53 | Vysokotlaká sodíková výbojka 50 | Ano | 13 |
| 446 27 07 | Vysokotlaká sodíková/halogenidová výbojka 70 | - | 13 |
| 446 27 73 | Vysokotlaká sodíková výbojka 70 | Ano | 13 |
| 446 27 09 | Vysokotlaká sodíková/halogenidová výbojka 100 | - | 13 |
| 446 27 01 | Vysokotlaká rtuťová výbojka 80 | - | 13 |
| 446 27 03 | Vysokotlaká rtuťová výbojka 125 | - | 13 |

# KOULE A

**Použití:**
Svítidlo pro dekorativní osvětlení pěších zón, parků, sadů a jiných veřejných prostranství.

| | | | | |
|---|---|---|---|---|
| CE | 230V 50Hz | | VVG | IP54/23 |
| E27 | EVG DIMM | Ta -25°C ÷ +30°C | | |
| Karton (mm/ks): 550 x 550 x 510 / 1 | | | | |

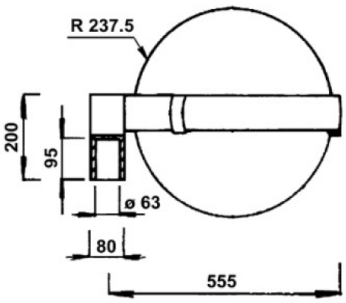


**Technický popis:**
Svítidlo se skládá z nosníku a tělesa (odlitky z AlSi) spojených šrouby a dvou polokulovitých krytů. K tělesu je upevněn z vnější strany prepregový dekorační pás a z vnitřní strany elektrovýzbroj. Horní kryt je k tělesu pevně přišroubován, spodní kryt je uchycen uzávěry z PC. Svítidlo se vyrábí v zelené (Z) nebo šedé (S) barvě. Svítidlo se upevňuje na dřík sloupu ø60 mm. Maximální průřez připojovacích vodičů je 2,5 mm$^2$.

**Provedení:**
Svítidla se vyrábí v provedení s elektromagnetickým předřadníkem (VVG), pro vysokotlaké sodíkové nebo halogenidové výbojky. Svítidla mohou být také vybavena elektronickým regulovatelným předřadníkem (EVG DIMM). Typ 446 16 xx – oba kryty z opálového PMMA, světelný tok je neusměrněný. Typ 446 17 xx – vrchní kryt z prepregu, spodní je z čirého PMMA, světelný tok je usměrněný symetrickým reflektorem.

**Na objednávku:**
Spodní kryt (čirý typ 042.5549/1, opálový 042.5550/1), PC uzávěr 317.5016/1.

**Instalace:**
Na sloup.

| Typ | Doporučený světelný zdroj [W] | Elektronický předřadník stmívatelný | Hmotnost [kg] |
|---|---|---|---|
| 446 16 01 | Vysokotlaká sodíková výbojka 50 | - | 8 |
| 446 16 02 | Vysokotlaká sodíková/halogenidová výbojka 70 | - | 9 |
| 446 17 01 | Vysokotlaká sodíková výbojka 50 | - | 8 |
| 446 17 02 | Vysokotlaká sodíková/halogenidová výbojka 70 | - | 9 |

# KOULE B

**Použití:**
Svítidlo pro osvětlení sportovních objektů, parkovišť, památkových objektů, fasád budov, stavenišť, hal, ale i průmyslových prostorů.

| | | | | |
|---|---|---|---|---|
| CE | 230V 50Hz | ⏚ | VVG | IP54/23 |
| E27 | EVG DIMM | Ta -25°C ÷ +30°C | | |
| Karton (mm/ks): 500 x 550 x 510 / 1 | | | | |

2-99.9267

2-99.9268

2-99.9269

**Technický popis:**
Svítidlo se skládá z nosníku a tělesa (odlitky z AlSi) spojených šrouby a dvou polokulovitých krytů. K tělesu je upevněn z vnější strany prepregový dekorační pás a z vnitřní strany elektrovýzbroj. Horní kryt je k tělesu pevně přišroubován, spodní kryt je uchycen uzávěry z PC. Svítidlo se vyrábí v zelené (Z) nebo šedé (S) barvě. Svítidlo se upevňuje na výložník sloupu ø60 mm. Maximální průřez připojovacích vodičů je 2,5 mm$^2$.

**Na objednávku:**
Spodní kryt (čirý typ 042.5549/1, opálový 042.5550/1), PC uzávěr 317.5016/1, upevňovací prvek 2, 3, 4-ramenný (č. 2-99.9267, 2-99.9268, 2-99.9269).

**Provedení:**
Svítidla se vyrábí v provedení s elektromagnetickým předřadníkem (VVG), pro vysokotlaké sodíkové nebo halogenidové výbojky. Svítidla mohou být také vybavena elektronickým regulovatelným předřadníkem (EVG DIMM). Typ 446 19 xx – oba kryty z opálového PMMA, světelný tok je neusměrněný. Typ 446 20 xx – vrchní kryt z prepregu, spodní je z čirého PMMA, světelný tok je usměrněný symetrickým reflektorem.

**Instalace:**
Pomocí výložníku.

| Typ | Doporučený světelný zdroj [W] | Elektronický předřadník stmívatelný | Hmotnost [kg] |
|---|---|---|---|
| 446 19 01 | Vysokotlaká sodíková výbojka 50 | - | 8 |
| 446 19 02 | Vysokotlaká sodíková/halogenidová výbojka 70 | - | 9 |
| 446 20 01 | Vysokotlaká sodíková výbojka 50 | - | 8 |
| 446 20 02 | Vysokotlaká sodíková/halogenidová výbojka 70 | - | 9 |

# AURIS

**Použití:**
Svítidlo pro osvětlení pěších zón, parků, sadů a jiných veřejných prostranství.

| | | | | |
|---|---|---|---|---|
| CE | 230V 50Hz | | VVG | IP65 |
| E27 | E40 | Ta -25°C ÷ +30°C | | |
| Karton (mm/ks): 705 x 705 x 550 / 1 | | | | |

**Technický popis:**
Těleso svítidla je vylisováno z PC. Optický kryt tvoří výlisek z čirého PMMA. Stříška je z plechu povrchově upraveného práškovou barvou. Výměnná základová deska s elektrovýzbrojí je upevněna k tělesu svítidla pomocí tříbodového bajonetu. Svítidlo se upevňuje na dřík sloupu ø60 mm. Maximální průřez připojovacích vodičů je 2,5 mm$^2$.

**Na objednávku:**
Čirý PMMA kryt, nerezová mřížka.

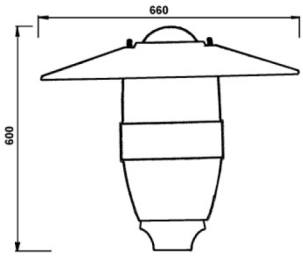


| Typ | Doporučený světelný zdroj [W] | Hmotnost [kg] |
|---|---|---|
| 446 37 50 | Vysokotlaká sodíková výbojka 50 | 4,1 |
| 446 37 70 | Vysokotlaká sodíková/halogenidová výbojka 70 | 4,3 |
| 446 37 10 | Vysokotlaká sodíková/halogenidová výbojka 100 | 4,5 |
| 446 37 80 | Vysokotlaká rtuťová výbojka 80 | 3,8 |
| 446 37 12 | Vysokotlaká rtuťová výbojka 125 | 4,1 |

# LUCERNA

**Použití:**
Svítidlo pro osvětlení pěších zón, parků, sadů a jiných veřejných prostranství.

| | | | | |
|---|---|---|---|---|
| CE | 230V 50Hz | | VVG | IP65 |
| E27 | Ta -25°C ÷ +30°C | | | |
| Karton (mm/ks): 380 x 380 x 580 / 1 | | | | |

**Technický popis:**
Těleso svítidla a vrchní kryt jsou z plastu. Optický kryt je z opálového nebo čirého PC. Výměnná základová deska s elektrovýzbrojí je upevněna k vrchnímu krytu svítidla. Svítidlo se upevňuje na dřík sloupu ø60 mm. Maximální průřez připojovacích vodičů je 2,5 mm$^2$.

**Instalace:**
Na stěnu, na stožár nebo na jiný pevný podklad (konstrukci) zajišťující pevné spojení.

**Na objednávku:**
Výložník KR na stěnu, upevňovací prvek S2, S3, S3+1.

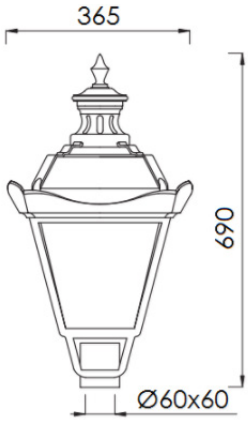

| Typ | Doporučený světelný zdroj [W] | Hmotnost [kg] |
|---|---|---|
| 446 60 15 | Žárovka (halogenová) max. 150 | 4,2 |
| 446 60 70 | Vysokotlaká sodíková/halogenidová výbojka 70 | 5,6 |
| 446 60 80 | Vysokotlaká rtuťová výbojka 80 | 5,2 |
| 446 60 12 | Vysokotlaká rtuťová výbojka 125 | 5,3 |

# PRIZMA

**Použití:**
Svítidlo pro osvětlení pěších zón, parků, sadů a jiných veřejných prostranství.

| | | | | |
|---|---|---|---|---|
| CE | 230V 50Hz | | VVG | IP65 |
| E27 | E40 | Ta -25°C ÷ +30°C | | |
| Karton (mm/ks): 460 x 460 x 470 / 1 | | | | |

**Technický popis:**
Těleso svítidla je vylisováno z PC. Optický kryt tvoří výlisek ø400 mm z prizmatického PMMA. Výměnná základová deska s elektrovýzbrojí je upevněna k tělesu svítidla pomocí tříbodového bajonetu. Svítidlo se upevňuje na dřík sloupu ø60 mm. Maximální průřez připojovacích vodičů je 2,5 mm$^2$.

**Na objednávku:**
Prizmatický PMMA kryt, nerezová mřížka.

| Typ | Doporučený světelný zdroj [W] | Elektronický předřadník stmívatelný | Hmotnost [kg] |
|---|---|---|---|
| 446 35 50 | Vysokotlaká sodíková výbojka 50 | - | 3,8 |
| 446 35 70 | Vysokotlaká sodíková/halogenidová výbojka 70 | - | 4,1 |
| 446 35 73 | Vysokotlaká sodíková výbojka 70 | ano | 3,5 |
| 446 35 10 | Vysokotlaká sodíková/halogenidová výbojka 100 | - | 4,3 |
| 446 35 80 | Vysokotlaká rtuťová výbojka 80 | - | 3,6 |
| 446 35 12 | Vysokotlaká rtuťová výbojka 125 | - | 3,8 |

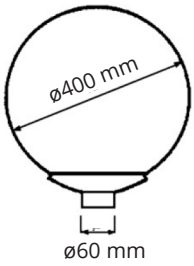

# OPAL

**Použití:**
Svítidlo pro osvětlení pěších zón, parků, sadů a jiných veřejných prostranství.

| | | | | |
|---|---|---|---|---|
| CE | 230V 50Hz | | VVG | IP65 |
| E27 | E40 | Ta -25°C ÷ +30°C | | |
| Karton (mm/ks): 550 x 550 x 550 / 1 | | | | |

**Technický popis:**
Těleso svítidla je vylisováno z PC. Optický kryt tvoří výlisek ø450 mm z opálového PMMA. Výměnná základová deska s elektrovýzbrojí je upevněna k tělesu svítidla pomocí tříbodového bajonetu. Svítidlo se upevňuje na dřík sloupu ø60 mm. Maximální průřez připojovacích vodičů je 2,5 mm$^2$.

**Na objednávku:**
Nerezová mřížka, kryt opálový, prizmatický, čirý nebo s horním stříbrným nátěrem.

| Typ | Doporučený světelný zdroj [W] | Elektronický předřadník stmívatelný | Hmotnost [kg] |
|---|---|---|---|
| 446 36 50 | Vysokotlaká sodíková výbojka 50 | - | 3,8 |
| 446 36 70 | Vysokotlaká sodíková/halogenidová výbojka 70 | - | 4,1 |
| 446 36 73 | Vysokotlaká sodíková výbojka 70 | ano | 3,5 |
| 446 36 10 | Vysokotlaká sodíková/halogenidová výbojka 100 | - | 4,3 |
| 446 36 80 | Vysokotlaká rtuťová výbojka 80 | - | 3,6 |
| 446 36 12 | Vysokotlaká rtuťová výbojka 125 | - | 3,8 |

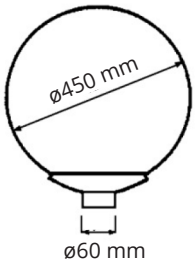

# PLASTOVÝ SLOUP S OCELOVÝM JÁDREM

**Použití**:
Pro dekorativní osvětlení parků, sadů, náměstí, pěších zón a jiných veřejných prostranství. Vyniká estetikou, stabilitou a trvanlivostí. Bezpečně odolává povětrnostním vlivům, korozi, solím, amoniaku, UV záření. Svou nízkou hmotností výrazně usnadňuje transport.

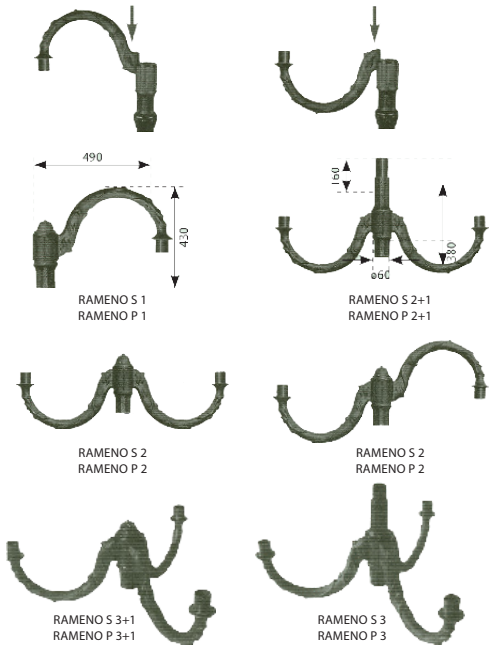


**Technický popis:**
Sloup je vyroben ze vzájemně se doplňujících materiálů: ocelových svařovaných trubek, polyuretanové pěny a povrchového plastu. Nosná konstrukce z ocelové trubky je přivařena k ocelovému podstavci. Na tuto konstrukci se nasazuje max. pět různých plastových elementů. Vstřikovací metodou se vypění PE hmota do prostoru mezi konstrukci a plastové elementy. Sloup se ukotvuje na konstrukci typu Z (viz str. 61), která je zabudována v zemi. Ukončení sloupu je různé pro montáž jak svítidel (varianty A, B, D), tak různých variant výložníků typu S (pouze varianta A).

**Barevnost:**
Sloup se standardně dodává v černém barevném provedení. Jiné barevné provedení na zakázku.

**Příslušenství**:
Pro sloup se zakončením A lze dodat stylová plastová výložníková ramena, která jsou vyrobena z ocelových trubek potažených povrchovým plastem.

| Typ | Délka [mm] | Průměr podstavce [mm] | Hmotnost [kg] |
|---|---|---|---|
| S-13 | 1400 | 225 | 10 |
| S-21 | 2055 | 300 | 17,5 |
| S-21 W | 2055 | 300 | 23 |
| S-22 | 2090 | 300 | 17 |
| S-23 | 2655 | 300 | 17 |
| S-30 | 2765 | 300 | 23,5 |
| S-30 W | 2765 | 300 | 27,5 |
| S-31 | 3320 | 300 | 27,5 |
| S-31W | 3320 | 300 | 29 |
| S-32 | 3355 | 300 | 27 |
| S-40 | 4030 | 300 | 34 |
| S-40 W | 4030 | 300 | 37 |
| S-52 | 4735 | 300 | 42 |
| S-52 W | 4735 | 300 | 45 |
| S-54 | 5285 | 300 | 44 |
| S-54 W | 5285 | 300 | 47 |

# PLASTOVÝ SLOUP S OCELOVÝM JÁDREM

**Použití:**
Pro osvětlení do nových, moderních výstaveb náměstí a pěších zón. Vyniká estetikou, stabilitou a trvanlivostí. Bezpečně odolává povětrnostním vlivům, korozi, solím, amoniaku, UV záření. Svou nízkou hmotností výrazně usnadňuje transport a elektromontáž.

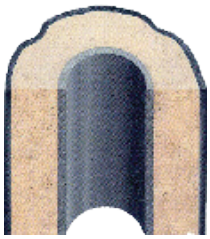

ŘEZ SLOUPEM

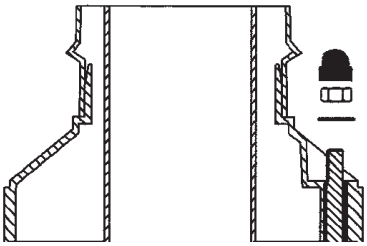

**Technický popis:**
Sloup je vyroben ze vzájemně se doplňujících materiálů: ocelových svařovaných trubek, polyuretanové pěny a povrchového plastu. Nosná konstrukce z ocelové trubky je přivařena k ocelovému podstavci. Na tuto konstrukci se nasazuje max. pět různých plastových elementů. Vstřikovací metodou se vypění PE hmota do prostoru mezi konstrukci a plastové elementy. Sloup se ukotvuje na konstrukci typu Z, která je zabudována v zemi. Ukončení sloupu je různé pro montáž jak svítidel (varianty A, B, D), tak různých variant výložníků typu P (pouze varianta A) - viz str. 60.

**Barevnost:**
Sloup se standardně dodává v bílém nebo černém barevném provedení. Jiné barvy na zakázku.

**Příslušenství:**
Pro sloup se zakončením A lze dodat stylová plastová výložníková ramena, která jsou vyrobena z ocelových trubek potažených povrchovým plastem.

| Sloup typ | Délka [mm] | Průměr podstavce [mm] | Hmotnost [kg] |
|---|---|---|---|
| SP-2 | 2880 | 225 | 18,5 |
| SP-3 | 3735 | 300 | 31 |
| SP-3 W | 3735 | 300 | 37 |
| SP-4 W | 4645 | 300 | 44 |

| Konstrukce typ | Délka [mm] | Průměr podstavce [mm] | Hmotnost [kg] |
|---|---|---|---|
| Z-20 | 500 | 225 | 1,5 |
| Z-30 | 800 | 300 | 3 |
| Z-40 | 1100 | 300 | 4 |

# OSVĚTLOVACÍ SLOUPKY
## SAM, SAP

**Použití:**
Osvětlovací sloupky SAM a SAP jsou určeny pro osvětlování parkovišť, stezek a chodníků v obchodních centrech. Můžou dekorativně nasvětlovat reprezentativní vstupy nebo vnitřní prostory budov.

| CE | 230V 50Hz | ⏚ | ⧈ | IP 44 |
|---|---|---|---|---|
| **Ta** -20°C ÷ +25°C | | | | |

**Technický popis:**
Těleso z hliníkového válce o ø150 mm je povrchově upraveno práškovou polyesterovou barvou. V horní části je zabudována elektrovýzbroj. Světelněčinný kryt nad předřadnou částí tvoří polykarbonátový opálový válec (u typu SAM) nebo polykarbonátový čirý válec s mřížkou z nerezové oceli (u typu SAP). Sloupek se ukotvuje do tvrdého podloží pomocí hmoždinek a vrutů, do zabetonované konstrukce typu Z-0, nebo je zabetonován do země (varianta sloupku „dz“). Vrchní kryt sloupku ve standardní variantě je oblý, ve variantě /P je kryt rovný (viz obrázky níže).

**Na objednávku:**
Svorkovnice TB-1.

**Na zvláštní objednávku:**
Osvětlovací sloupek v provedení IP 65 (třída ochrany II).

| Typ | Doporučený světelný zdroj [W] | Hmotnost [kg] | Hmotnost „dz“ [kg] | |
|---|---|---|---|---|
| SAM (SAP) 600 - NAV 50 | Vysokotlaká sodíková výbojka NAV 50 | 3,5 | 4,7 | (5,8) |
| SAM (SAP) 600 - NAV 70 | Vysokotlaká sodíková výbojka NAV 70 | 3,8 | 4,9 | (6,1) |
| SAM (SAP) 600 - HQI 70 | Vysokotlaká halogenidová výbojka HQI 70 | 3,8 | 4,9 | (6,1) |
| SAM (SAP) 600 - HQI 100 | Vysokotlaká halogenidová výbojka HQI 100 | 4 | 5,1 | (6,2) |
| SAM (SAP) 600 - Dulux EL 23 | Kompaktní zářivka DULUX EL 23 | 2,4 | 3,6 | (4,6) |
| SAM (SAP) 900 - NAV 50 | Vysokotlaká sodíková výbojka NAV 50 | 4,5 | 5,8 | (5,8) |
| SAM (SAP) 900 - NAV 70 | Vysokotlaká sodíková výbojka NAV 70 | 4,7 | 6 | (6,1) |
| SAM (SAP) 900 - HQI 70 | Vysokotlaká halogenidová výbojka HQI 70 | 4,8 | 6,1 | (6,1) |
| SAM (SAP) 900 - HQI 100 | Vysokotlaká halogenidová výbojka HQI 100 | 5 | 6,2 | (6,3) |
| SAM (SAP) 900 - Dulux EL 23 | Kompaktní zářivka DULUX EL 23 | 3,4 | 4,7 | (4,7) |
| SAM (SAP) 1200 - NAV 50 | Vysokotlaká sodíková výbojka NAV 50 | 5,5 | 6,8 | (6,8) |

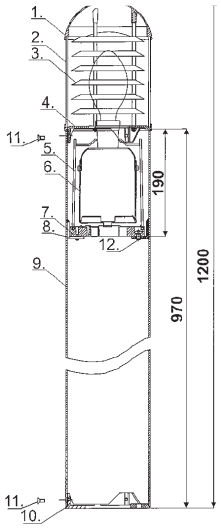

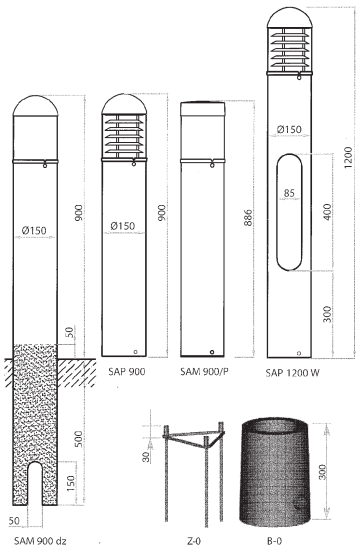

# VÝLOŽNÍKY
## PRO SILNIČNÍ STOŽÁRY

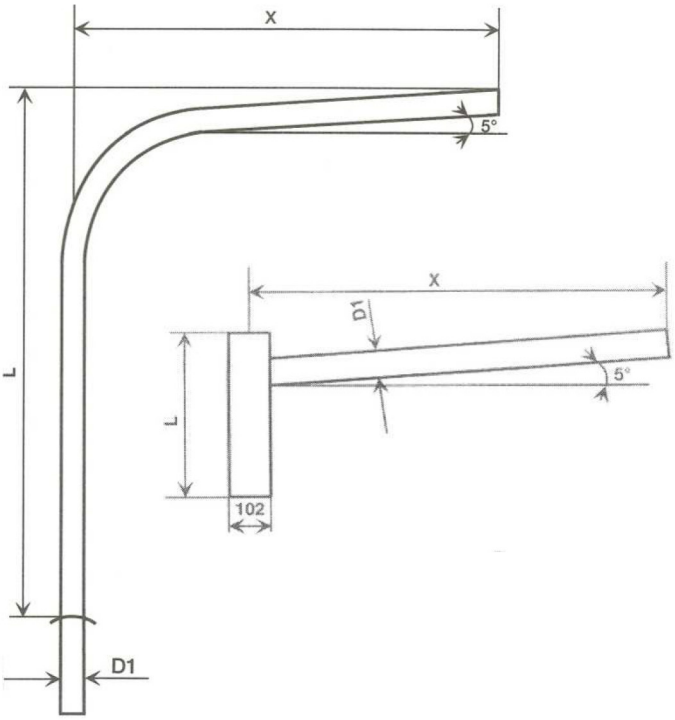


**Materiál:**
Ocelové svařované trubky ( 11 343, 11 353, 11 373 ) odpovídající Evropské normě.

**Technický popis:**
Ocelové výložníky typu V a SV jsou vyráběny z vysoce kvalitních ocelových trubek podle evropské normy EN 40 / 2. Výložníky dodáváme odděleně, jednoduchou montáž provede zákazník až na místě. Při výběru výložníku dbejte na to, aby vrchní průměr trubky stožáru souhlasil s průměrem trubky výložník. Výložníky jsou žárově zinkovány (z vnější i z vnitřní strany) podle normy DIN 50976, která zaručuje pozinkování materiálu rovnoměrnou vrstvou zinku 0,07 - 0,087 mm. Výložník připojen na stožár pomocí nerez -šroubů M8 / A2.

**Zvláštní výbava:**
Svítidla se světelným zdrojem dle výběru zákazníka.

| Typ | Délka [mm] | X [mm] | D1 [mm] | Hmotnost [kg] |
|---|---|---|---|---|
| V 1000 | 2100 | 1000 | 60 | 14 |
| V 1250 | 2100 | 1250 | 60 | 16 |
| V 1500 | 2100 | 1500 | 60 | 18 |
| V 1750 | 2100 | 1750 | 60 | 20 |
| V 2000 | 2100 | 2000 | 60 | 22 |
| V 2250 | 2100 | 2250 | 60 | 24 |
| V 2500 | 2100 | 2500 | 60 | 26 |
| V 3000 | 2100 | 3000 | 60 | 29 |
| V 3500 | 2100 | 3500 | 60 | 32 |
| SV 300 | 8000 | 300 | 60 | 53 |
| SV 500 | 9000 | 500 | 60 | 58 |
| SV 750 | 400 | 750 | 60 | 5 |
| SV 1000 | 400 | 1000 | 60 | 7 |
| SV 1250 | 400 | 1250 | 60 | 8 |
| SV 1500 | 400 | 1500 | 60 | 10 |
| SV 2000 | 400 | 2000 | 60 | 12 |
| SV 2500 | 400 | 2500 | 60 | 14 |
| SV 3000 | 400 | 3000 | 60 | 17 |
| SV 3500 | 400 | 3500 | | 20 |

# OSVĚTLOVACÍ SADOVÉ STOŽÁRY
## VETKNUTÉ

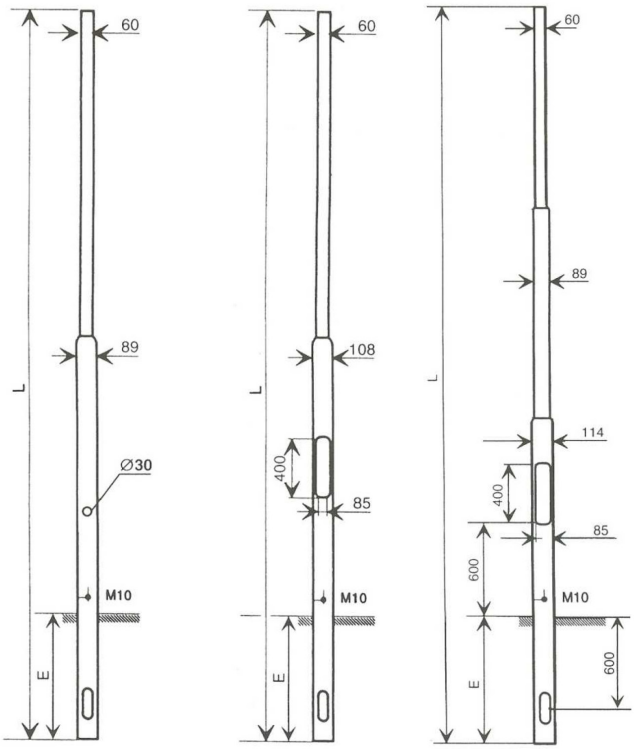


S - Paticový
SB 3, 3,5, 4, 5, 5-L- 1x osazený
SB 6, 7, 8 - 2x osazený

**Materiál:**
Ocelové svařované trubky 11 343, 11 353, 11 373 odpovídající Evropské normě.

**Technický popis:**
Ocelové stožáry jsou vyráběny z vysoce kvalitních ocelových trubek podle evropské normy EN 40 / 2. Stožáry jsou žárově zinkovány (z vnější i z vnitřní strany) podle normy DIN 50976, která zaručuje pozinkování materiálu rovnoměrnou vrstvou zinku 0,07 - 0,087 mm. Dvířka se uzavírají nerez - šroubem M8/A2. Zemnící přípojka je opatřena nerez - šroubem M10/A2.

**Zvláštní výbava:**
Lakování speciálními dvousložkovými laky dle tabulek RAL, uzamykatelná dvířka se speciálním šroubem, vysoce kvalitní pojistková rozvodnice značky GURO, svítidla se světelným zdrojem dle výběru zákazníka.

**Umístění výložníku**

| Typ | Délka [mm] | E [mm] | D1 [mm] | D2 [mm] | D3 [mm] | Hmotnost [kg] |
|---|---|---|---|---|---|---|
| S4 | 4400 | 600 | 89 | 60 | | 31 |
| S5 | 5600 | 800 | 89 | 60 | | 40 |
| S6 | 6600 | 800 | 89 | 60 | | 43 |
| SB 3 | 3600 | 600 | 108 | 60 | | 26 |
| SB 3,5 | 4100 | 600 | 108 | 60 | | 28 |
| SB 4 | 4600 | 600 | 108 | 60 | | 31 |
| SB 5-L | 5800 | 800 | 108 | 60 | | 38 |
| SB 5 | 5800 | 800 | 108 | 60 | | 44 |
| SB 6 | 7000 | 1000 | 114 | 89 | 60 | 44 |
| SB 7 | 8000 | 1000 | 114 | 89 | 60 | 53 |
| SB 8 | 9000 | 1000 | 114 | 89 | 60 | 58 |

# OSVĚTLOVACÍ SADOVÉ STOŽÁRY
## BEZPATICOVÉ PŘÍRUBOVÉ

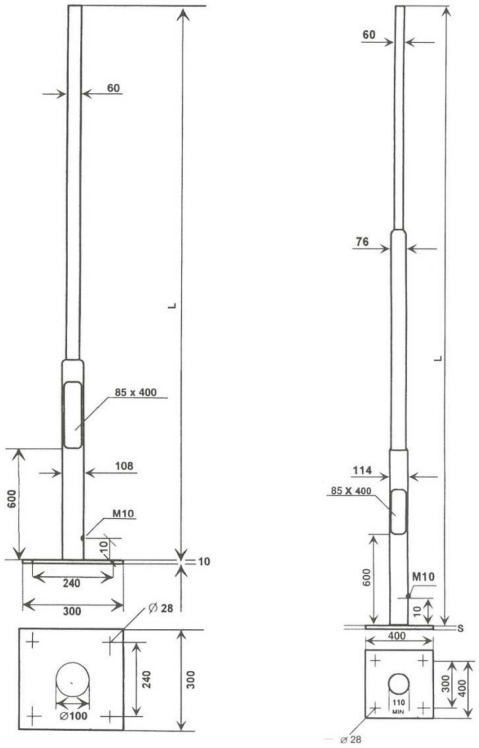


S - Paticový
SB-P 2,5, 3, 3,5, 4, 4,5, 5, 5,5- 1x osazený
SB 6, 6,5, 7, 7,5, 8 - 2x osazený

**Materiál:**
Ocelové svařované trubky (11 343, 11 353, 11 373) odpovídající Evropské normě.

**Technický popis:**
Ocelové stožáry typu SB ... - P jsou vyráběny z vysoce kvalitních ocelových trubek podle evropské normy EN 40 / 2. Stožáry jsou žárově zinkovány (z vnější i z vnitřní strany) podle normy DIN 50976, která zaručuje pozinkování materiálu rovnoměrnou vrstvou zinku 0,07 - 0,087 mm. Dvířka se uzavírají nerez - šroubem M8 / A2. Zemnící přípojka je opatřena nerez - šroubem M10/A2.

**Zvláštní výbava:**
Lakování speciálními dvousložkovými laky dle tabulek RAL, uzamykatelná dvířka se speciálním šroubem, vysoce kvalitní pojistková rozvodnice značky GURO, svítidla se světelným zdrojem dle výběru zákazníka.

**Umístění výložníku**

| Typ | Délka [mm] | Tloušťka [mm] | Hmotnost [kg] |
|---|---|---|---|
| SB 2,5-P | 2500 | 10 | 25 |
| SB 3,0-P | 3000 | 10 | 28 |
| SB 3,5-P | 3500 | 10 | 31 |
| SB 4,0-P | 4000 | 10 | 35 |
| SB 4,5-P | 4500 | 10 | 45 |
| SB 5,0-P | 5000 | 10 | 50 |
| SB 5,5-P | 5500 | 10 | 54 |
| SB 6,0-P | 6000 | 10 | 60 |
| SB 6,5-P | 6500 | 10 | 66 |
| SB 7,0-P | 7000 | 10 | 78 |
| SB 7,5-P | 7500 | 10 | 85 |
| SB 8,0-P | 8000 | 10 | 95 |

# OSVĚTLOVACÍ SILNIČNÍ STOŽÁRY

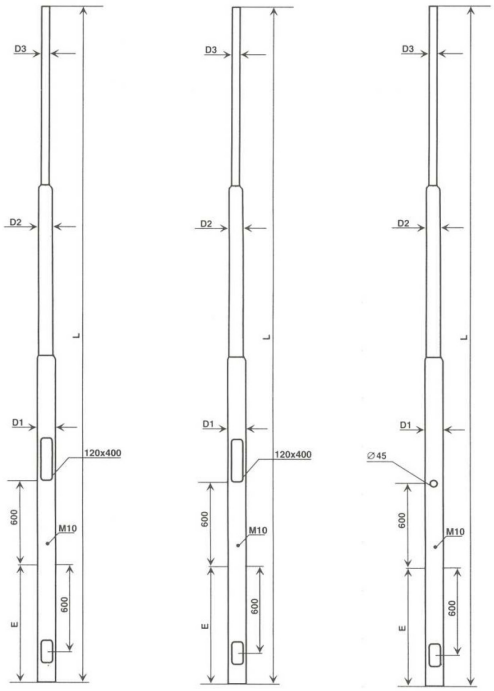


JB - Bezpaticový, pro výložníky V
JBS - Bezpaticový, pro výložníky SV
J - Paticový, pro výložníky V

**Materiál:**
Ocelové svařované trubky ( 11 343, 11353, 11373 ) odpovídající Evropské normě.

**Technický popis:**
Ocelové stožáry jsou vyráběny z vysoce kvalitních ocelových trubek podle evropské normy EN 40 / 2. Stožáry jsou žárově zinkovány ( z vnější i z vnitřní strany ) podle normy DIN 50976, která zaručuje pozinkování materiálu rovnoměrnou vrstvou zinku 0,07 - 0,087 mm. Dvířka se uzavírají nerez - šroubem M8 / A2. Zemnící přípojka je opatřena nerez - šroubem M10 / A2.

**Zvláštní výbava:**
Lakování speciálními dvousložkovými laky dle tabulek RAL, uzamykatelná dvířka se speciálním šroubem, vysoce kvalitní pojistková rozvodnice značky GURO, svítidla se světelným zdrojem dle výběru zákazníka.

| Typ | Délka [mm] | E [mm] | D1 [mm] | D2 [mm] | D3 [mm] | Hmotnost [kg] |
|---|---|---|---|---|---|---|
| JB 8 | 6900 | 1000 | 133 | 108 | 89 | 75 |
| JB 9 | 8100 | 1200 | 133 | 108 | 89 | 84 |
| JB 10 | 9400 | 1500 | 159 | 114 | 89 | 110 |
| JB 11 | 10400 | 1500 | 159 | 114 | 89 | 134 |
| JB 12 | 11400 | 1500 | 159 | 114 | 89 | 142 |
| JBS 8 | 8800 | 1000 | 133 | 108 | 89 | 98 |
| JBS 9 | 10000 | 1200 | 133 | 108 | 89 | 116 |
| JBS 10 | 11300 | 1500 | 159 | 114 | 89 | 132 |
| JBS 11 | 12300 | 1500 | 159 | 114 | 89 | 141 |
| JBS 12 | 13300 | 1500 | 159 | 114 | 89 | 153 |
| J 8 | 7700 | 1500 | 144 | 108 | 89 | 92 |
| J 10 | 9700 | 1500 | 144 | 114 | 89 | 106 |
| J 12 | 11700 | 1500 | 144 | 114 | 89 | 172 |

# OSVĚTLOVACÍ SADOVÉ STOŽÁRY
## DEKORATIVNÍ

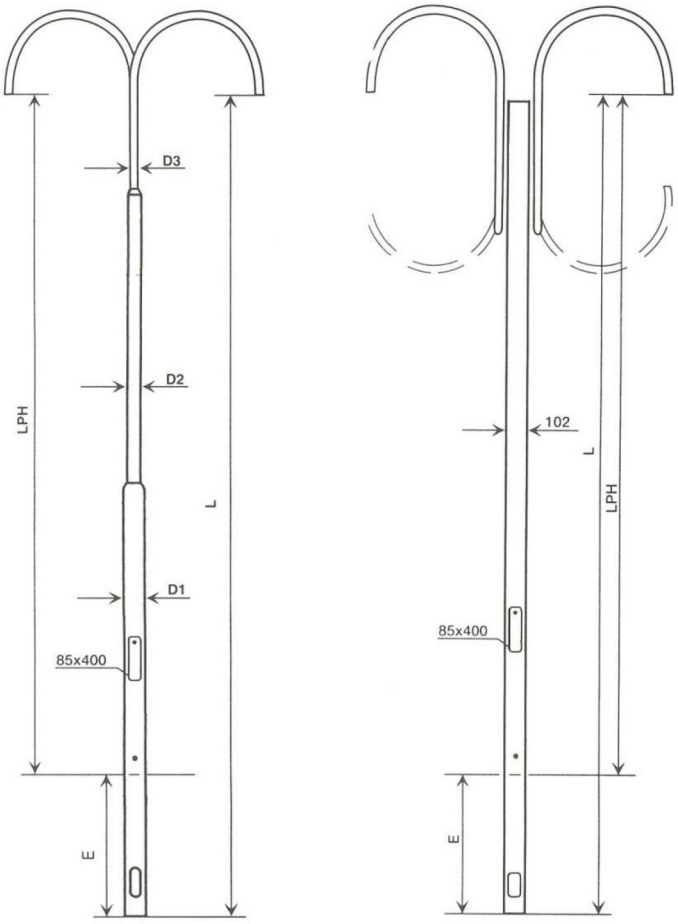


**Materiál:**
Ocelové svařované trubky ( 11 343, 11353, 11373 ) odpovídající Evropské normě.

**Technický popis:**
Ocelové stožáry typu DSV a DSS jsou vyráběny z vysoce kvalitních ocelových trubek podle evropské normy EN 40 / 2. Stožáry jsou žárově zinkovány ( z vnější i z vnitřní strany ) podle normy DIN 50976, která zaručuje pozinkování materiálu rovnoměrnou vrstvou zinku 0,07 - 0,087 mm. Dvířka se uzavírají nerez - šroubem M8 / A2. Zemnící přípojka je opatřena nerez - šroubem M10 / A2.

**Zvláštní výbava:**
Lakování speciálními dvousložkovými laky dle tabulek RAL, uzamykatelná dvířka se speciálním šroubem, vysoce kvalitní pojistková rozvodnice značky GURO, svítidla se světelným zdrojem dle výběru zákazníka, na objednávku: verze přírubová DSV-P a DSS-P.

| Typ | Délka [mm] | LPH [mm] | D1 [mm] | D2 [mm] | D3 [mm] | E [mm] | Hmotnost [kg] |
|---|---|---|---|---|---|---|---|
| DSV 4000-1 | 4800 | 4000 | 108 | 60 | 42 | 800 | 37 |
| DSV 4000-2 | 4800 | 4000 | 108 | 60 | 42 | 800 | 43 |
| DSV 4000-3 | 4800 | 4000 | 108 | 60 | 42 | 800 | 49 |
| DSV 5000-1 | 5800 | 5000 | 108 | 60 | 42 | 800 | 44 |
| DSV 5000-2 | 5800 | 5000 | 108 | 60 | 42 | 800 | 50 |
| DSV 5000-3 | 5800 | 5000 | 108 | 60 | 42 | 800 | 56 |
| DSS 4000-1 | 4800 | 4000 | | | | 800 | 49 |
| DSS 4000-2 | 4800 | 4000 | | | | 800 | 55 |
| DSS 4000-3 | 4800 | 4000 | | | | 800 | 61 |
| DSS 5000-1 | 5800 | 5000 | | | | 800 | 57 |

# Náhradní díly

Kryt čirý -spodní
042.5549/1
KOULE A
KOULE B

Výložník Ø 60 mm
2-99.5581/1
RAMÍNKO, CITY
STREET

Příruba + sklo
3-99.5722/1 - ORION
3-99.5741/1 - MINEX I

Navařovací držák
4-99.6019
SPOT I
SPOT II

Kryt opál
042.5550/1 - spodní
1-99.9266/1 - vrchní
KOULE A
KOULE B

Příruba + sklo
2-99.5862/1 - SIRIUS
HERKULES (stand., t, K)
2-99.5862F/1 - verze F, KF
2-99.5917 - MINEX II

Upevňovací prvek Ø 60 mm
3-99.6026
RAMÍNKO,
STREET

Připojovací skříň
4-99.6028
TITAN,
HALSPOT I
HALSPOT II

Ochranný koš
1-99.5856
MINEX II
SIRIUS, HERKULES

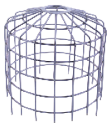

Obruba + sklo + těsnění
2-99.6107 - MERIDIAN

Klíč M 205x2
3-99.6158/1
MINEX I, ORION
3-99.6159
MINEX II, SIRIUS

Závěs pod strop
4-99.7995 - SIMPLEX
ORION
4-99.8103 - MINEX I

Ochranný koš
1-99.5984/1
TRILUX

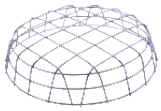

Obruba + sklo + těsnění
2-99.7043/1- gumové těs.
SPOT I, SPOT II
2-99.7043/2 - silikon. těs.
SPOT I

Přírubová kabelová
vývodka
3-99.6170/1
MINEX I
MINEX II

Kryt
4-99.8105/1
RAMÍNKO

Ochranný koš
1-99.5992/1
BILUX
SAFELUX
MULTISAFE

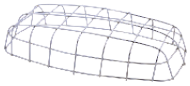

Ochranný koš
2-99.7461
MINEX I
ORION

Plastový uzávěr
317.5016/1
KOULE A
KOULE B

Uzávěr sestavy
4-99.8470/01 - ocelový
4-99.6180/01 - nerezový
FARMER I, II, III

Ochranný koš
1-99.8534/1
TURTLE

Reflektor hladký
2-99.7126
HALSPOT I (723 01 01)
3-99.7603
HALSPOT II (723 04 02)

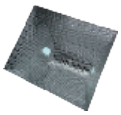

Ochranné sklo
332.5018
SIMPLEX

Ochranný kryt
4-99.9012/1
446 10 ..

Ochranný koš
1-99.8535/1
TUB

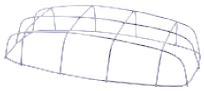

Upevňovací prvek
2-99.9267 - 2-ramenný
2-99.9268 - 3-ramenný
2-99.9269 - 4-ramenný
KOULE B

Spodní kryt
342.2554
KUŽEL

Montážní klíč
401.A - M5A
402 - M8
404 - M12 (BOX 1)
Původně nevýbušná svítidla

Ochranný kryt
1-99.9617 - PMMA
PRACHO
142.5511/2 - PC
PRACHO, LINEX

Ochranné sklo
232.5068/1
FARMER I, II, III

Plastový uzávěr
4-99.10213/1
PRACHO

Silamidová matice
412.2560
SADOVKA
KUŽEL

Ochranné sklo
132.5069
BILUX, TUB
SAFELUX
MULTISAFE

Ochranné sklo
232.5070
TRILUX
TURTLE

Výložník Ø 60 mm
4-99.10230
RAMÍNKO, CITY
STREET, ATTACHÉ

Ochranné sklo
432.5008 - HALSPOT I
432.5035 - HALSPOT II

Ochranný kryt
142.5630 - PC
ATTACHÉ

Horní kryt
242.2587 (H nebo S)
SADOVKA

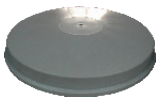

Nerezový uzávěr
4-99.6188/1
LINEX
PRACHO

Zaslepovací zátka 16
547.2540/1
MINEX I
MINEX II
BOX 1

Al stínidlo
154.5041/02
MINEX II
SIRIUS
HERKULES

Spodní kryt
242.5024/1 do r.95
342.2584 od r.95
SADOVKA

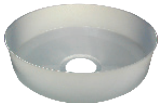

Ochranný kryt
4-99.5501
541 16 ..

Vývodka HSK-K-Ex
M25x1,5
ORION, SIRIUS
M20x1,5
HERKULES, BILUX, TRILUX

Ochranný koš
182.5005 - plastový
182.2540 - PC
FARMER I, II, III

Al stínidlo
254.5021/01
SIMPLEX
MINEX I
ORION

Objímka + vodič 290 mm
4-99.5822/1
4-99.5822/1a - s bužírkou
HALSPOT I

Zaslep. zátka HSK-V-Ex
M25x1,5
ORION, SIRIUS
M20x1,5
HERKULES

Zaslep. šroub V-Ms-VMQ-Ex (pro F)
M25x1,5
ORION, SIRIUS
M20x1,5
HERKULES

Výložník Ø 60 mm
3-99.10222
RAMÍNKO, CITY
STREET, ATTACHÉ

Objímka + vodič 780 mm
4-99.5825/1
4-99.5825/1a - s bužírkou
HALSPOT II

Zaslep. šroub V-Ex
M25x1,5
ORION, SIRIUS
M20x1,5
HERKULES

Pružný závěs
2-99.5550
SIMPLEX

Objímka
3-99.10246
TITAN

Patkový držák
4-99.5526
SPOT I
SPOT II

Ochranný koš
2-99.6195
SIMPLEX

Výložník Ø 60 mm
JET 60-60-90

Výložník Ø 60 mm
MACH 60

Výložník Ø 60 mm
UDŠ 300, UDŠ 500
UDŠ 1000, UDŠ 1500
UDŠ 2500

Výložník Ø 60 mm
UDŠ 300 R
UDŠ 500 R

Redukce Ø 76/60 mm
Redukce 76-60

Držák
3-99.6183
HERKULES

Výložník 338.2735
ORION
MINEX I, II

Kabelová vývodka
HSK-M-Ex
BILUX
TRILUX

Elektronický předřadník
Ecolum EC4-70
CITY, STREET, ATTACHE

Výložník na stěnu
KR LUCERNA

Upevňovací rameno
S 1 - sloup S
P 1 - sloup SP

Upevňovací rameno
S 1 - sloup S
P 1 - sloup SP

Upevňovací rameno
S 2+1 - sloup S
P 2+1 - sloup SP

Upevňovací rameno
S 3 - sloup S
P 3 - sloup SP

Upevňovací rameno
S 3+1 - sloup S
P 3+1 - sloupSP

Upevňovací rameno
S 2 - sloup S
P 2 -sloup SP

Matice vývodky GM-FS
BILUX, TRILUX
SAFELUX

Matice vývodky
GM-Ms
BILUX
TRILUX

Vývodka
HSK-M-PVDF-Ex
TRILUX

Svorkovince TB-1
sloup S, sloup SP
Osvětlovací sloupek SAM, SAP

# Použité symboly

| | | | | | | | |
|---|---|---|---|---|---|---|---|
| Ex | použitelné v prostředí s nebezpečím výbuchu | F | montáž na hořlavý podklad | DC | provozní stejnosměrné napětí | AC | provozní střídavé napětí |
| IP | stupeň krytí | D | svítidlo s omezenou teplotou povrchu | Karton | balení (obal, rozměry, ks v balení) | | poloha sv. zdroje: svisle |
| | třída ochrany I | E | svítidlo požaduje zapalovač | CE | doklad o posouzení shody v EU | | poloha sv. zdroje: vodorovně |
| | třída ochrany II | Ta | max. jmenovitá teplota prostředí (°C) | ČSN | odpovídající norma | IK | stupeň odolnosti proti nárazu |
| | třída ochrany III | V / Hz | provozní střídavé napětí (V/Hz) | ČSN EN | odpovídající norma | LED | svítidlo LED |
| EVG | elektronický předřadník | EVG DIMM | elektronický regulovatelný předřadník | VVG | elektromagnetický předřadník | EMERGENCY | pro nouzové osvětlení s nezávislým vlastním zdrojem |
| 1F | jednofázové průběžné propojení | 3F | třífázové průběžné propojení | | | | |

*Váš distributor:*

**ELEKTROSVIT Svatobořice, a.s.**
Nádražní 1290/44
696 04 Svatobořice-Mistřín
IČO: 49437313, DIČ: CZ49437313

www.elektrosvit.cz